# 1-B6782-170

**Retractable Cable, Coiled, Length 30m**



# 1-B6782-170

## Retractable Cable, Coiled, Length 30m

## Specifiche tecniche

### Physical

| | |
|---|---|
| Colour | Sort |

### Environmental

| | |
|---|---|
| Environment | Indendør, Udendørs |

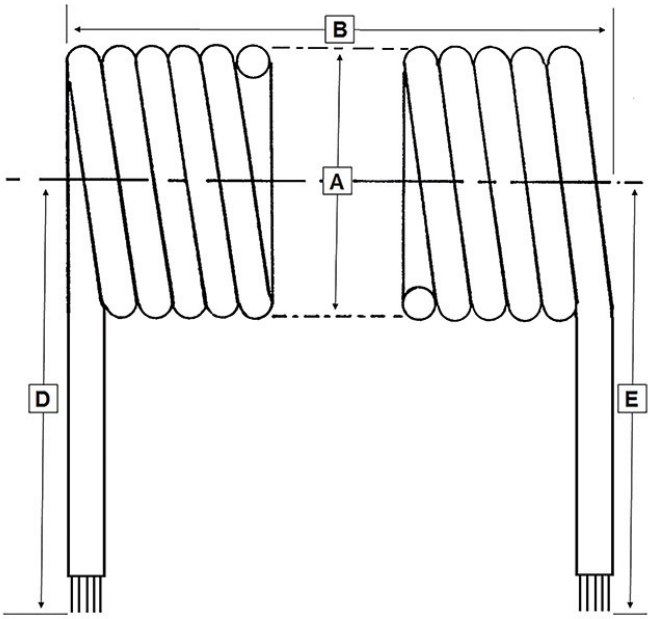


In quanto azienda in continua innovazione, Kidde Global Solutions si riserva il diritto di modificare le specifiche del prodotto senza preavviso. Per avere informazioni sempre aggiornate, visita it.firesecurityproducts.com online o contatta il tuo riferimento commerciale.

Last updated on 12 November 2026 - 18:57