AB380E

8" Fire Bell, outdoor use, 24 VDC



AB380E

8" Fire Bell, outdoor use, 24 VDC

Specifiche tecniche

Electrical

Power supply type	24 VDC
Number of connection terminals	2

Physical

Colour	Rød
Mounting type	Montagem na base, Vægmontering
Mounting position	Parede
Mounting base	Profundo
Material	Alto impacto policarbonato, Stål

Environmental

Vandal proof	No
Environment	Udendørs

Regulatory

Compliancy	CE, REACH, RoHS 3, WEEE
Certification	CPR

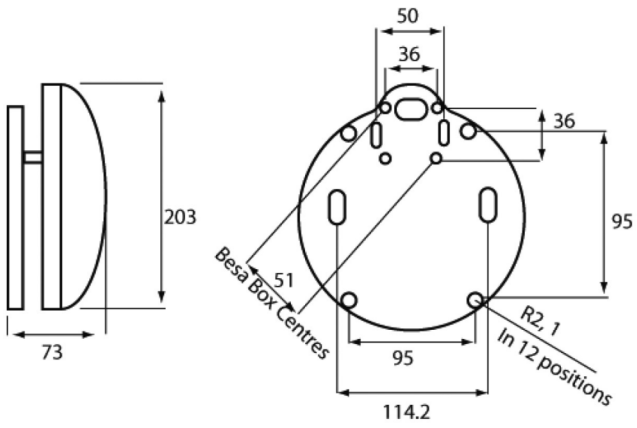

In quanto azienda in continua innovazione, Kidde Global Solutions si riserva il diritto di modificare le specifiche del prodotto senza preavviso. Per avere informazioni sempre aggiornate, visita it.firesecurityproducts.com online o contatta il tuo riferimento commerciale.

Last updated on 12 November 2026 - 18:57