EST-S206B

Altavoces de instalación rápida montados en el techo

Visión general

El altavoz de alarma de incendios montado en el techo EST-S206B está diseñado para funcionar con niveles acústicos elevados y con la mayor reducción de potencia. La alta eficiencia de banda ancha real garantiza la mejor comprensión de los mensajes verbales. Sus parámetros han sido cuidadosamente seleccionados para cumplir con las aplicaciones de techos suspendidos, tanto en la distancia estándar como en la considerablemente elevada entre el techo y el suelo.



Gracias a las tecnologías más avanzadas, el altavoz EST-S206B combina excelentes parámetros acústicos y una alta estética con la resistencia a los daños mecánicos. Se distingue por su fácil y rápida instalación.

Los estándares de calidad y las características de audio se han confirmado a través de múltiples pruebas y ensayos en los que se han utilizado instalaciones como, por ejemplo, una cámara a prueba de ecos y equipos de pruebas de resistencia e integridad.

El altavoz EST-S206B garantiza un sonido equilibrado, lo cual es muy importante para la emisión de un discurso altamente comprensible.

El altavoz EST-S206B destaca por su elegante aspecto. La parte del altavoz que se hace visible después de la instalación está cubierta por una capa de pintura blanca común y estética (RAL 9003) - opcionalmente disponible en otros colores (paleta RAL).

El EST-S206B está equipado con una cúpula ignífuga estandarizada de acero blando y se suministra con dos pasacables con prensaestopas de goma. La plantilla especial para el montaje de la eslinga facilita la instalación rápida. Los bloques de cerámica y el cableado ignífugo, junto con el fusible de límite de temperatura, se encuentran dentro de la cúpula ignífuga.

La potencia individual se selecciona mediante la conexión con la rama del transformador correspondiente.

El altavoz EST-S206B, equipado con cúpula ignífuga y protecciones térmicas, cumple íntegramente las normas EN 54-24. Para asegurar el 100% de consistencia con los más altos estándares de calidad, probamos nuestros altavoces siguiendo los procedimientos más meticulosos que garantizan altos parámetros de emisión de sonido, seguridad y fiabilidad.

A pesar de que nuestro altavoz está diseñado para la más alta fiabilidad en condiciones de incendio, sus parámetros acústicos y sus atractivos precios bajos hacen que tenga éxito en todos y cada uno de los sistemas de megafonía.

Detalles

- Cumplimiento de la norma EN 54-24
- Certificado de conformidad: 1438-CPR-0605
- Cumplimiento de la norma BS5839-8 (protección térmica)
- El más alto nivel de comprensión de la comunicación verbal
- Aspecto elegante
- Transformador de 6 W que permite una selección precisa de la potencia de salida del altavoz
- Protección del 100% de la línea contra roturas y cortocircuitos

EST-S206B

Altavoces de instalación rápida montados en el techo

Especificaciones técnicas

Physical

Physical dimensions	199 x 115 mm (Ø x H) Ø 175 mm (Cut Recorteout)
Net weight	1.1 kg
Colour	Branco (RAL 9003)
Mounting type	Braçadeira de mola
Mounting position	Teto
Housing material	Stahl

Environmental

IP rating	32C

Regulatory

Standards	EN54-24

Eléctrico

Tomas de corriente de 100 V según la norma EN 54-24, W	6 / 3 / 1.5 / 0.75
Tomas de corriente Línea de 70 V, W	3 / 1.5 / 0.75 / 0.375
Impedancia del transformador, Ω 100 V	1667 / 3333 / 6667 / 13333
Impedancia del conductor	8 Ω
Gama de frecuencias efectivas	120 – 20000 Hz
Sensibilidad a 4 m, 1 W	81 dB
SPL a 4 m, Potencia nominal	88 dB
SPL a 1 m, 1 W, ancho de banda de la señal de prueba 300 Hz - 6 kHz	93 dB
SPL a 1 m, potencia nominal, ancho de banda de la señal de prueba 300 Hz - 6 kHz	101 dB
Dispersión a 500 Hz / 1 kHz / 2 kHz / 4 kHz, [°]	180 / 180 / 95 / 70

Medio ambiente

Tipo de entorno / Clasificación IP según la norma EN 54-24	A / IP21C

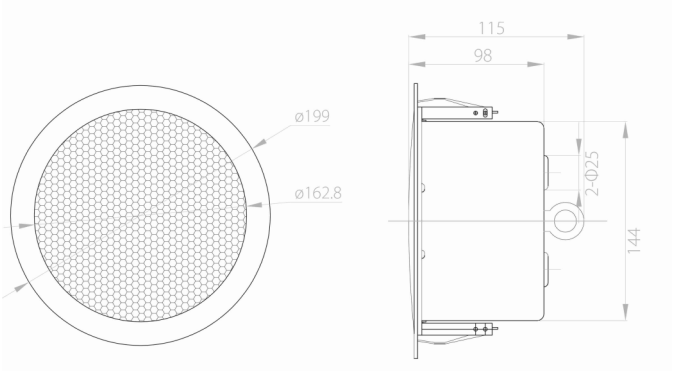

EDWARDS
Built for Resilience

Como empresa innovadora, Kidde Global Solutions se reserva el derecho de modificar las especificaciones de los productos sin previo aviso. Para conocer las últimas especificaciones de los productos, visite la Web de es.firesecurityproducts.com o póngase en contacto con su comercial.

Last updated on 12 November 2026 - 18:57