N-MC-S-R

Accesorio de pulsador - Embellecedor para pulsador inteligente - Rojo

General

El N-MC-S-R es un accesorio de montaje en superficie para pulsadores de llamada manuales compatibles. Ofrece la posibilidad de cubrir los huecos antiestéticos entre la pared y un pulsador de llamada manual de montaje empotrado para aplicaciones de montaje empotrado cuando los orificios en la pared no están cortados a la perfección. Con su color rojo a juego y el mismo diseño estético que el pulsador de llamada manual, remata cualquier aplicación de montaje empotrado a la perfección.

Instalación

El N-MC-S-R no requiere herramientas especiales ni piezas adicionales para su instalación. Simplemente se coloca entre el frente del pulsador de llamada manual y la pared para la mayoría de las aplicaciones estándar, y se fija con los mismos tornillos que normalmente fijan el pulsador de llamada manual a su caja posterior estándar. Si se requieren opciones de montaje especiales con otras ubicaciones de montaje para otros tipos de cajas de pared, el faldón de ajuste se puede combinar con un adaptador de montaje empotrado que permite opciones de montaje adicionales para instalaciones en la mayoría de las cajas de pared europeas de alta calidad.

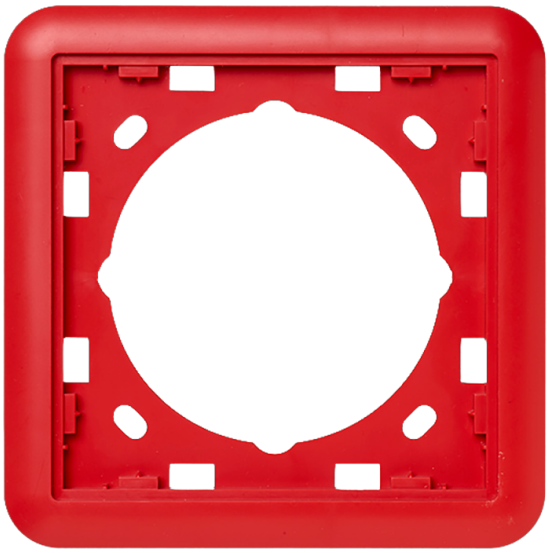

Detalles

- Cubre los orificios irregulares en la pared cuando se utilizan cajas empotradas
- Combina con el color y el diseño del pulsador de llamada manual, lo que permite un aspecto estético e integrado
- Varias opciones de montaje permiten una fácil adaptación a la mayoría de las cajas de pared europeas
- Se combina con el accesorio de montaje empotrado del pulsador de llamada manual para su uso con cajas posteriores de terceros

N-MC-S-R

Accesorio de pulsador - Embellecedor para pulsador inteligente - Rojo

Especificaciones técnicas

General

Compatibility	Pulsadores inteligentes

Physical

Physical dimensions	108.1 x 108.1 x 8 mm (L x W x D)
Colour	Vermelho (RAL 3028)
Mounting type	Wandmontage
Material (body)	Noryl SE100 (auto-extinguível)

Environmental

Vandal proof	No
Environment	Drinnen

Regulatory

Compliancy	CE, REACH, RoHS 2, WEEE

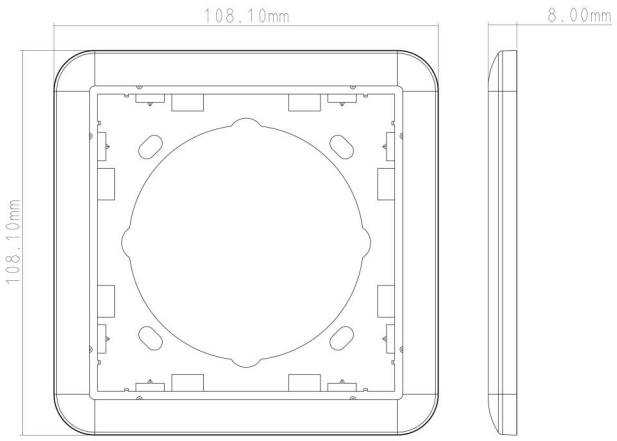

KIDDE COMMERCIAL

Como empresa innovadora, Kidde Global Solutions se reserva el derecho de modificar las especificaciones de los productos sin previo aviso. Para conocer las últimas especificaciones de los productos, visite la Web de es.firesecurityproducts.com o póngase en contacto con su comercial.

Last updated on 12 November 2026 - 18:57