# AB380E

**8" Fire Bel, outdoor use, 24 VDC**



# AB380E

## 8" Fire Bel, outdoor use, 24 VDC

## Especificaciones técnicas

### Electrical

| | |
|---|---|
| Power supply type | 24 VDC |
| Number of connection terminals | 2 |

### Physical

| | |
|---|---|
| Colour | Rot |
| Mounting type | Montagem na base, Wandmontage |
| Mounting position | Parede |
| Mounting base | Profundo |
| Material | Alto impacto policarbonato, Stahl |

### Environmental

| | |
|---|---|
| Vandal proof | No |
| Environment | Draussen |

### Regulatory

| | |
|---|---|
| Compliancy | CE, REACH, RoHS 3, WEEE |
| Certification | CPR |

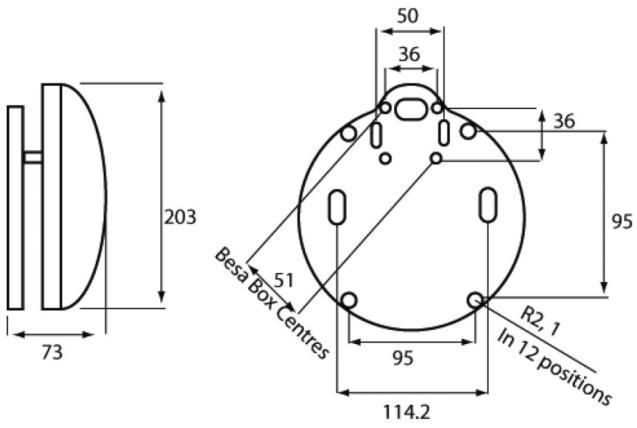


Como empresa innovadora, Kidde Global Solutions se reserva el derecho de modificar las especificaciones de los productos sin previo aviso. Para conocer las últimas especificaciones de los productos, visite la Web de es.firesecurityproducts.com o póngase en contacto con su comercial.

Last updated on 12 November 2026 - 18:57