EST-S206B

Deckeneinbaulautsprecher - Feuertopf aus Metall-Gehäuse - keram. Klemme - 6W, 100V, (Durchmesser 20 cm), Metall-Gehäuse, Weiß, EN54-24

Overview

Der Deckenlautsprecher für EST-S206B ist für den Betrieb bei hohen Schallpegeln und höchster Leistungsreduzierung ausgelegt. Der eigentlich breitbandige hohe Wirkungsgrad sorgt für bestes Verständnis von verbalen Meldungen. Seine Parameter wurden sorgfältig ausgewählt, um Anwendungen an abgehängten Decken zu entsprechen, sowohl bei Standard- als auch bei deutlich erhöhtem Deckenabstand.



Dank der modernsten Technologien verbindet der Lautsprecher EST-S206B ausgezeichnete akustische Parameter und hohe Ästhetik mit Beständigkeit gegen mechanische Beschädigungen. Er zeichnet sich durch einfache und schnelle Installation aus.

Die Qualitätsstandards und Audioeigenschaften wurden durch zahlreiche Tests und Prüfungen bestätigt, bei denen solche Einrichtungen wie z.B. Echokammer, Widerstandsfähigkeits- und Integritätstestgeräte verwendet wurden.

Der Lautsprecher EST-S206B gewährleistet einen ausgewogenen Klang, der für die Übertragung von gut verständlicher Sprache äußerst wichtig ist.

Der Lautsprecher EST-S206B fällt durch seine elegante Optik auf. Der nach der Installation sichtbare Teil des Lautsprechers ist mit einem gewöhnlichen und ästhetischen weißen Anstrich (RAL 9003) versehen - optional sind auch andere Farben (RAL-Palette) erhältlich.

EST-S206B ist mit einem genormten Feuertopf aus Weichstahl ausgestattet und wird mit zwei Kabeldurchführungen mit Gummidurchführungen geliefert. Eine spezielle Schablone für die Montage der Schlinge erleichtert die schnelle Installation. Im Innern des Branddoms befinden sich Keramikblöcke und eine feuerfeste Verdrahtung, die mit einer Temperaturbegrenzungssicherung gekoppelt ist.

Die individuelle Nennleistung wird durch den Anschluss an einen entsprechenden Trafozweig gewählt.

Der Lautsprecher EST-S206B ist mit einem Feuertopf und thermischen Schutzvorrichtungen ausgestattet und entspricht vollständig der Norm EN 54-24. Um eine 100%ige Übereinstimmung mit den höchsten Qualitätsstandards zu gewährleisten, testen wir unsere Lautsprecher nach den sorgfältigsten Verfahren, die hohe Parameter der Schallemission, Sicherheit und Zuverlässigkeit garantieren.

Trotz der Tatsache, dass unsere Lautsprecher für höchste Zuverlässigkeit unter Brandbedingungen ausgelegt sind, machen ihre

Einzelheiten

- Entspricht EN 54-24
- Konformitätsbescheinigung: 1438-CPR-0605
- Einhaltung der Norm BS5839-8 (Wärmeschutz)
- Die höchste Ebene des Verstehens sprachlicher Kommunikation
- Elegantes Design
- 6-W-Transformator, der eine präzise Auswahl der Lautsprecherausgangsleistung ermöglicht
- 100%iger Schutz der Leitung vor Unterbrechungen und Kurzschlüssen

akustischen Parameter und attraktiven niedrigen Preise sie erfolgreich in allen Beschallungssystemen.

EST-S206B

Deckeneinbaulautsprecher - Feuertopf aus Metall-Gehäuse - keram. Klemme - 6W, 100V, (Durchmesser 20 cm), Metall-Gehäuse, Weiß, EN54-24

Technische Spezifikationen

Physical

Physical dimensions	199 x 115 mm (Ø x H) Ø 175 mm (Ausschnitt)
Net weight	1.1 kg
Colour	Branco (RAL 9003)
Mounting type	Braçadeira de mola
Mounting position	Teto
Housing material	Stahl

Environmental

IP rating	IP32C

Regulatory

Standards	EN54-24

Elektrik

Anschluss 100 V-Leitung nach EN 54-24, W	6 / 3 / 1.5 / 0.75
Anschlüsse 70 V-Leitung, W	3 / 1.5 / 0.75 / 0.375
Transformator-Impedanz, Ω 100 V	1667 / 3333 / 6667 / 13333
Treiber-Impedanz	8 Ω
Effektiver Frequenzbereich	120 – 20000 Hz
Empfindlichkeit bei 4 m, 1 W	81 dB
SPL bei 4 m, Nennleistung	88 dB
SPL at 1 m, 1 W, Test signal bandwidth 300 Hz – 6 kHz	93 dB
SPL bei 1 m, Nennleistung, Testsignalbandbreite 300 Hz - 6 kHz	101 dB
Streuung bei 500 Hz / 1 kHz / 2 kHz / 4 kHz, [°]	180 / 180 / 95 / 70

Relative Luftfeuchtigkeit Betrieb

Umwelttyp / IP-Einstufung gemäß EN 54-24	A / IP21C

Physikalisch

Farbe optional	RAL Palette

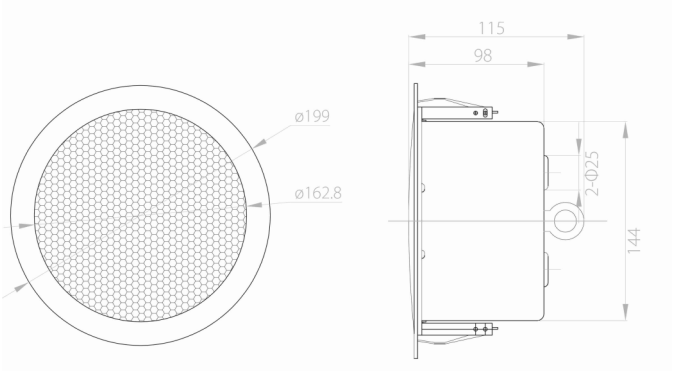

EDWARDS
Built for Resilience

Als innovatives Unternehmen behält sich Kidde Global Solutions das Recht vor, Produktspezifikationen ohne Ankündigungen zu ändern. Für die aktuellsten Produktspezifikationen, besuchen Sie bitte de.firesecurityproducts.com online oder kontaktieren Sie bitte unsere Vertriebsmitarbeiter.