AAECU-EOL

AlarmLine II Analoge EN - EOL Abschlusseinheit (LHD- Abschlussbox)

Allgemein

Das AAECU-EOL ist eine End-Of-Line-Abschlusseinheit zur Verwendung mit der analogen LHD-Bedieneinheit (AlarmLine II Analoge EN linienförmige Wärmemelder- Auswerteeinheit). Die AAECU-Steuereinheit/ bzw. Auswerteeinheit wird immer mit einem AAECU-EOL geliefert, aber für den Fall, dass die Einheit verloren geht oder beschädigt wird, kann das AAECU-EOL separat geliefert bzw. bestellt werden.



Einzelheiten

- VdS EN54-22:2015/prA1:2007
- Robustes Aluminiumgehäuse
- Schutzart IP65

AAECU-EOL

AlarmLine II Analoge EN - EOL Abschlusseinheit (LHD- Abschlussbox)

Technische Spezifikationen

Physical

Physical dimensions	100 x 35 x 60 mm (4" x 1 3/8" x 2 3/8") (B x H x T)
Net weight	115 g
Mounting type	Montagem em superfície
Material (body)	Aluminium

Environmental

Vandal proof	No
Operating temperature	-40 bis +125°C
Relative humidity	0 bis 99% Umgebungstemperatur -40 bis +40°C / 0 bis 75% Umgebungstemperatur größer als +40°C
IP rating	IP65

Regulatory

Certification	CE, EN54-22, VdS

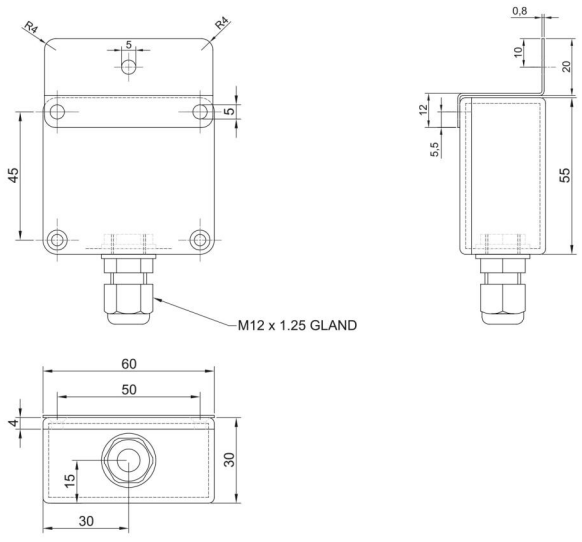

Figure 3. AlarmLine II Analogue EN EOL unit Dimensional Drawing

Als innovatives Unternehmen behält sich Kidde Global Solutions das Recht vor, Produktspezifikationen ohne Ankündigungen zu ändern. Für die aktuellsten Produktspezifikationen, besuchen Sie bitte de.firesecurityproducts.com online oder kontaktieren Sie bitte unsere Vertriebsmitarbeiter.