ZP755B-2P

Base com Sirene Endereçável - Ziton



ZP755B-2P

Base com Sirene Endereçável - Ziton

Especificações técnicas

General

Addressing method	Mikroprzełączniki
Monitoring	Device removal, Device type, Open circuit, Short circuit, Sound output

Physical

Colour	Biel polarna
Mounting type	Montaż nawierzchniowy
Material	Geformter Thermoplast

Environmental

Environment	Drinnen

Regulatory

Certification	EN54-3

Produtos compatíveis

Categoria	Referência	Descrição
Detection device	ZP720-3P	Detetor Termovelocimétrico Endereçável - Ziton
Detection device	ZP730-2P	Detetor Ótico Endereçável - Ziton
Detection device	ZP732-2P	Detetor Ótico/Térmico Endereçável - Ziton
Detection device	ZX832-3P	Detetor Endereçável Ótico/Térmico, Preto - Ziton
Notification device	70802	Red Cap for ZP755B Series Notification Devices
Notification device	SPB-2P	PLUG-IN BASE, PW
Notification device	ZP755-COV-P	Tampa Branca para Base com Sirene - Ziton

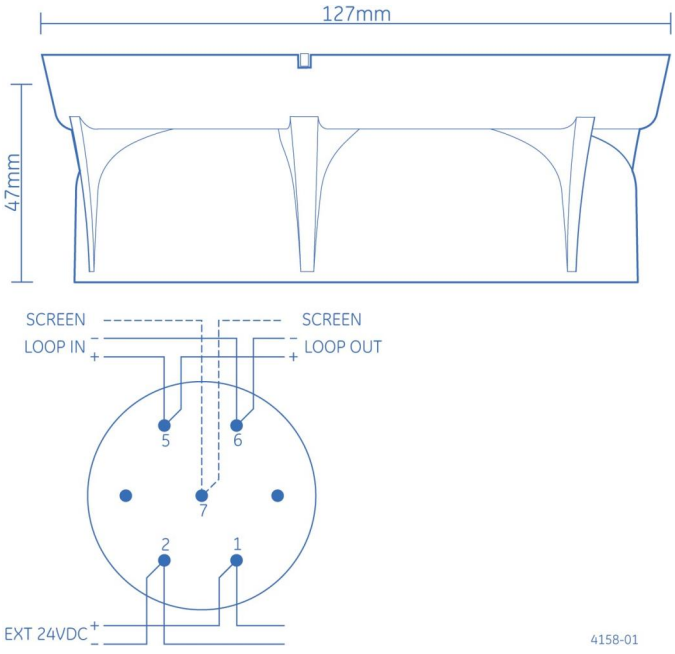

KIDDE COMMERCIAL

Como empresa de inovação, a Kidde Global Solutions reserva o direito de alterar as especificações do produto sem aviso prévio. Para obter informações sobre as especificações mais recentes do produto, visite pt.firesecurityproducts.com online ou contate o departamento comercial.

Last updated on 12 November 2026 - 18:57