3045-W

Surface mount panic switch, no LED indicator, with screw terminals, N/C contact, white



3045-W

Surface mount panic switch, no LED indicator, with screw terminals, N/C contact, white

Technische specificaties

General

Type	Omskifter
Water resistant	No
LED	No
Latching LED circuit	No
Alarm contact	Normalnie zamknięty
Connections	Screw terminals

Wired/wireless

Wired-wireless	Kablede

Physical

Physical dimensions	74 × 45 × 19 mm
Colour	Hvid

Environmental

Operating temperature	-40 to +66°C

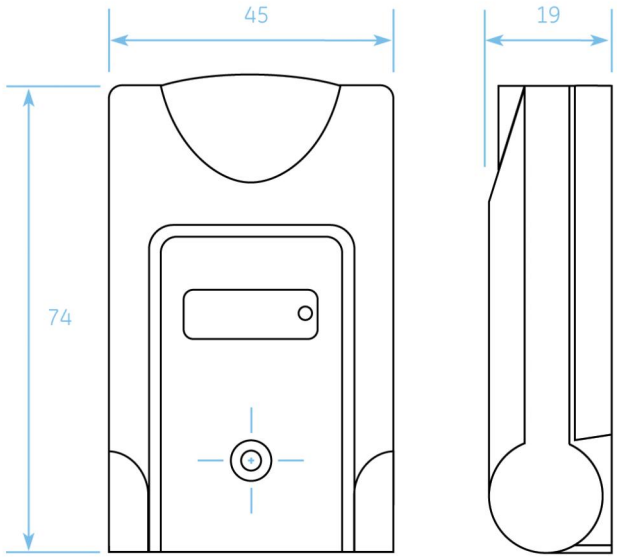

Als een bedrijf van innovatie behoudt Kidde Global Solutions zich het recht voor productspecificaties zonder kennisgeving te wijzigen. Ga voor de nieuwste productspecificaties online naar be.firesecurityproducts.com of neem contact op met uw verkoopvertegenwoordiger.

Last updated on 12 November 2026 - 18:57