S35-2SLC-10

SFP-Port 1000Base-LX10 Mini-GBIC Module - 2 Fiber - 10Km - Single-Mode – 1310nm (-40~75?)



S35-2SLC-10

SFP-Port 1000Base-LX10 Mini-GBIC Module - 2 Fiber - 10Km - Single-Mode – 1310nm (-40~75?)

Technische Spezifikationen

General

Category	SFP
Port type	Einzelner Modus
No. of fibers	2
Port speed	Gigabit
Wavelength	1310 nm

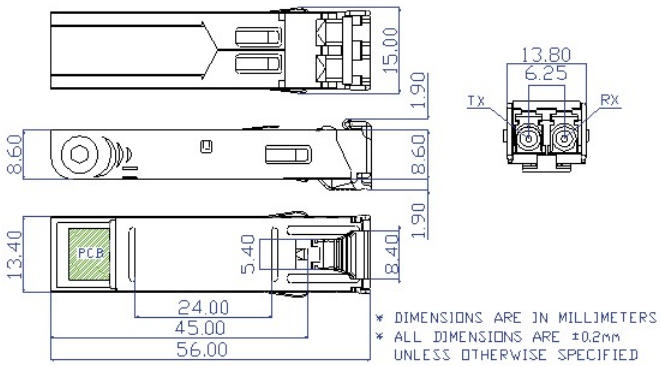

Als innovatives Unternehmen behält sich Kidde Global Solutions das Recht vor, Produktspezifikationen ohne Ankündigungen zu ändern. Für die aktuellsten Produktspezifikationen, besuchen Sie bitte de.firesecurityproducts.com online oder kontaktieren Sie bitte unsere Vertriebsmitarbeiter.