KE-AS3115R-WMIP

Intelligenter adressierbarer wetterfester akustisch/optischer Signalgeber der Excellence-Serie mit Isolator, Wandmontage, rot

Allgemein

Die innovative Excellence-Reihe intelligenter adressierbarer Geräte bietet fortschrittliche Funktionen für Zuverlässigkeit und Sicherheit. In Verbindung mit Funktionen für eine einfache Installation und Wartung neuer Brandmeldesysteme ist sie die perfekte Wahl für eine außergewöhnliche Gesamtleistung.

Der KE-AS3115R-WMIP ist ein wetterfester, adressierbarer Wand-Signalgeber (VAD) mit rotem Gehäuse und integrierter Isolierung für Brandmeldesysteme der Excellence-Serie. Die Geräte werden über einen 2-Draht-Ring angeschlossen und sind ringgespeist. Sie sind kompatibel mit der automatischen Synchronisation, die über die BMZ gesteuert wird.

Installation

Zur Vereinfachung der Systemplanung nutzen die Excellence-Meldegeräte dieselben Sockel wie die Excellence-Punktmelder. Dies ermöglicht eine standardisierte Verkabelung mit weniger Verkabelungsproblemen und erlaubt den Austausch von Geräten ohne Neuverkabelung, sollten sich die Anforderungen ändern. Optionales Installationszubehör zur Unterstützung von Adressetiketten und Adressaufklebern ist für verschiedene Anwendungen erhältlich.

Um die Installation und Inbetriebnahme zu erleichtern, sorgen zahlreiche Funktionen dafür, dass das Gerät einfach und korrekt in die Basis eingesetzt, sicher an den Ring angeschlossen wird und einwandfrei funktioniert. Eine lokale mehrfarbige LED-Anzeige hilft dabei, den Gerätestatus vor Ort zu visualisieren, ohne dass ein Zugriff auf die Brandmeldezentrale erforderlich ist.

Konfiguration und Betrieb

Die gesamte funktionale Programmierung wird von der BMZ gesteuert und kann ohne Zugriff auf das Gerät spontan geändert werden.

Bei hoher Belastung des Rings bieten alle Excellence-Benachrichtigungsgeräte eine einzigartige „batterieunterstützte Aktivierungsfunktion“, mit der das Gerät seine Aktivierungsenergie aus 3 x CR123-Batterien beziehen kann, die optional in das Gerät eingesetzt werden können. Die Verwendung von Batterien schützt den Ring vor einer möglichen Überlastung, die das System gefährden könnte, und ermöglicht den Anschluss von bis zu 128 Benachrichtigungsgeräten an jedem Excellence-Ring. Wenn Batterien verwendet werden, werden diese automatisch vom Gerät überwacht, wobei ausreichend Zeit für eine Warnung bleibt, wenn die Batterien ausgetauscht werden müssen. Unter normalen Betriebsbedingungen sollten die Batterien mehr als 5 Jahre lang halten, ohne dass ein Austausch erforderlich ist.

Sicherheit

Automatische tägliche Selbsttests stellen sicher, dass bei Aktivierung des Geräts alles wie erwartet funktioniert. Selbsttests vor der



Einzelheiten

- Lieferung mit IP65-zertifiziertem Zubehör für die Aufputzmontage, das die IP65-Zertifizierung für Außenanwendungen gewährleistet.
- Kabelzugangsstütze oben, unten oder hinten für flexible Anwendungsmöglichkeiten
- Standard-Erstbefestigungssockel, gemeinsam mit Punktdetektoren genutzt, für einfache Planung, Logistik und Installation
- Integrierte Kurzschluss-Ringisolierung für zusätzlichen Sicherheitsschutz
- Sockelschloss, Adressetikett und Oberflächenverkabelungshalterung für eine einfache Installation unter allen Bedingungen
- Ring mit batterieunterstützter Aktivierung, der bis zu 128 Geräte pro Ring ermöglicht
- 32 wählbare Töne in 4 wählbaren Lautstärken, die über die BMZ neu konfiguriert werden können
- 3 wählbare Signal-Leistungsstufen, die über die BMZ neu konfiguriert werden können
- Mehrstufige Evakuierungsunterstützung für Anwendungsflexibilität
- Selbsttests vor und nach der Aktivierung gewährleisten maximale Sicherheit
- Automatische Synchronisierung
- Dreifarbige Diagnose-LED-Anzeige für schnelle Inbetriebnahme und Unterstützung bei der Fehlersuche

Aktivierung sorgen dafür, dass vor dem Eintreten eines Ereignisses eine Warnung ausgegeben wird, wodurch das Risiko bei erforderlicher Benachrichtigung minimiert wird. Mit dem integrierten Isolator ist die Kontinuität des Betriebs auch bei einem einzelnen Kurzschluss im Ring gewährleistet.

KE-AS3115R-WMIP

Intelligenter adressierbarer wetterfester akustisch/optischer Signalgeber der Excellence-Serie mit Isolator, Wandmontage, rot

Technische Spezifikationen

General

Compatibility	Kidde Commercial Excellence Systems
Addressing method	DIL switch
Monitoring	Activated, Battery level, Continuously self-checking, Fault, Open circuit, Short circuit

Electrical

Power supply type	Baterie, Zasilanie pętlą
Batteries	3 x CR123 (optional)
Operating voltage	17 bis 29 VDC
Communication voltage	4 bis 11 V gepulst
Current consumption	250 µA (Ruhezustand) Die Alarmstromwerte (einstellungsabhängig) entnehmen Sie bitte dem Installationsblatt.

Sounder

Output level	55 bis 102 dB(A) – tonabhängig
Output level adjustment	4 Stufen
Frequency	Vom Benutzer wählbar
Selectable tones	32
Synchronization	Unterstützt
No. of stages	3

VAD

Colour	Rot
Rating	W-2-6 (niedrig) / W-2,4-6,5 (mittel) / W-2,4-8 (hoch)
Floor coverage	< 64 m²
Flash frequency	0,5 Hz (1 Blitzimpuls alle 2 s)
Synchronization	Unterstützt

Isolation

Type	Negativer Zeilenumbruch
Loop current	5 mA (isoliert)
Series resistance	<0,08 Ω
Switch current	1,05 A (kontinuierlich) / 1,4 A (gepulst)
Leakage current	<1 mA
Isolation voltage	14 bis 15,5 VDC
Reconnect voltage	14 bis 15,5 VDC

Physical

Physical dimensions	111 x 130 mm (Ø x H)
Net weight	300 g
Colour	Czerwony (RAL 3001)
Mounting type	Montaż na podstawie
Mounting position	Naścienny
Mounting height	Bis zu 3 m
Mounting base	Głeboki
Material	PC / ABS

Environmental

Vandal proof	No
Operating temperature	−25 bis +70 °C
Storage temperature	-25 bis +70 °C
Relative humidity	5 bis 95 % nicht kondensierend
Environment	Drinnen, Draussen
IP rating	IP33C / IP65

Regulatory

Compliancy	CE, REACH, RoHS 3, WEEE
Certification	CPR

Kompatible Produkte

Kategorie	Referenz	Beschreibung
Detection device	KE-DB3010W	Zubehör für intelligente Melder der Excellence-Serie – Standardsockel

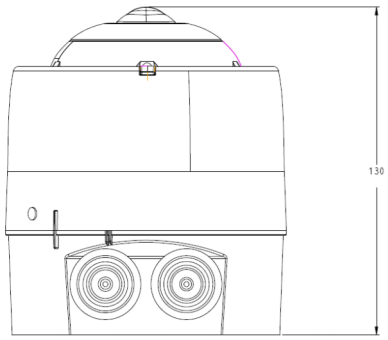

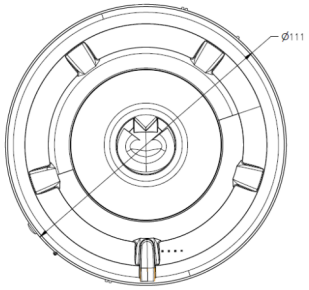

KIDDE COMMERCIAL

Als innovatives Unternehmen behält sich Kidde Global Solutions das Recht vor, Produktspezifikationen ohne Ankündigungen zu ändern. Für die aktuellsten Produktspezifikationen, besuchen Sie bitte de.firesecurityproducts.com online oder kontaktieren Sie bitte unsere Vertriebsmitarbeiter.