ZP755B-2P

Addressable Base Sounder (Polar White)



ZP755B-2P
Addressable Base Sounder (Polar White)

Technische Spezifikationen

General

Addressing method	Mikroprzełączniki
Monitoring	Device removal, Device type, Open circuit, Short circuit, Sound output

Physical

Colour	Biel polarna
Mounting type	Montaż nawierzchniowy
Material	Geformter Thermoplast

Environmental

Environment	Drinnen

Regulatory

Certification	EN54-3

Kompatible Produkte

Kategorie	Referenz	Beschreibung
Detection device	ZP720-3P	Addressable heat detector
Detection device	ZP730-2P	ZP7 Series Addressable Optical Detector
Detection device	ZP732-2P	ZP7 Series Addressable Dual Detector (Optical & Heat) , Polar White
Detection device	ZX832-3P	ZP7 Series Addressable Multisensor (Optical/heat)
Notification device	70802	Red Cap for ZP755B Series Notification Devices
Notification device	SPB-2P	PLUG-IN BASE, PW
Notification device	ZP755-COV-P	ZP7 Series Detector Base Cover (Polar White)

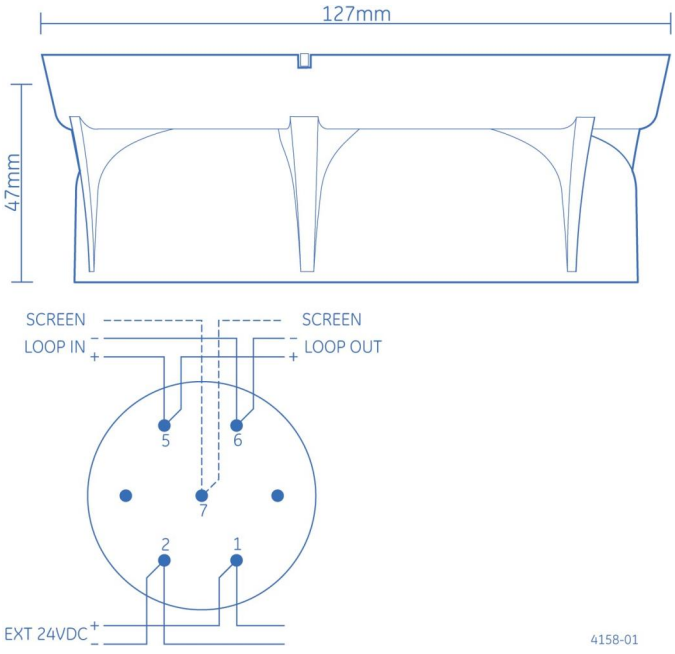

KIDDE COMMERCIAL

Als innovatives Unternehmen behält sich Kidde Global Solutions das Recht vor, Produktspezifikationen ohne Ankündigungen zu ändern. Für die aktuellsten Produktspezifikationen, besuchen Sie bitte de.firesecurityproducts.com online oder kontaktieren Sie bitte unsere Vertriebsmitarbeiter.