AAECU-EOL

Moduł terminacji (EOL) analogowego kabla sensorycznego AlarmLine II

Opis

AAECU-EOL to część zapasowa, stosowana na wymianę uszkodzonego lub zaginionego modułu końca linii, dostarczanego z kontrolerem AAECU.



Szczegóły

- VdS EN54-22:2015/prA1:2007
- Dostarczany w komplecie z kontrolerem

AAECU-EOL

Moduł terminacji (EOL) analogowego kabla sensorycznego AlarmLine II

Specyfikacja techniczna

Physical

Physical dimensions	100 x 35 x 60 mm (Szer x Wys x Grub)
Net weight	115 g
Mounting type	Oberflächenmontage
Material (body)	Aluminium

Environmental

Vandal proof	No
Operating temperature	-40 do +125°C
Relative humidity	0 do 99% w temperaturze -40 do +40°C / 0 do 75% w temperaturze powyżej +40°C
IP rating	IP65

Regulatory

Certification	CE, EN54-22, VdS

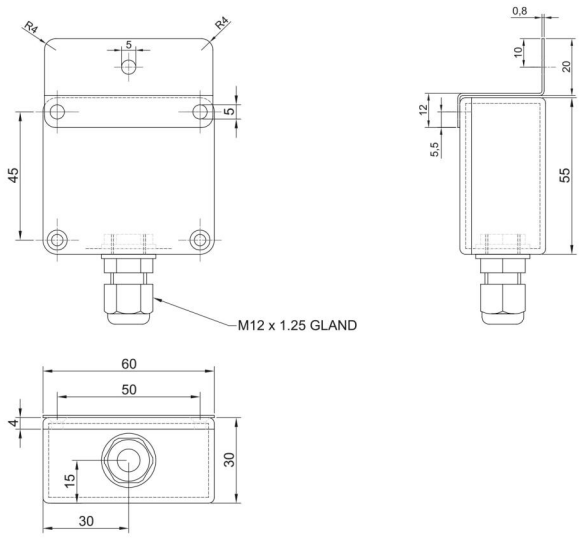

Figure 3. AlarmLine II Analogue EN EOL unit Dimensional Drawing

Będąc firmą innowacyjną, Kidde Global Solutions zastrzega sobie prawo do zmian w specyfikacji wyrobów bez uprzedzenia. W celu uzyskania najnowszych specyfikacji prosimy o wizytę na stronach pl/firesecurityproducts.com lub kontakt z przedstawicielem handlowym.

Last updated on 12 November 2026 - 18:57