KIDDE
GLOBAL SOLUTIONS

1-B6782-190

EExe GRP Junction Box for Tank Roof

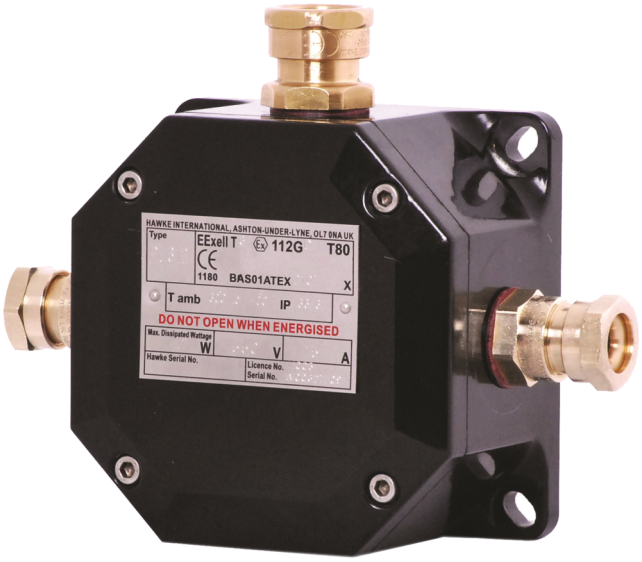

1-B6782-190

EExe GRP Junction Box for Tank Roof

Tekniska specifikationer

Physical

Colour	Sort
Material (body)	Polyester renforcé de verre

Environmental

Environment	Exd, Indendør, Udendørs

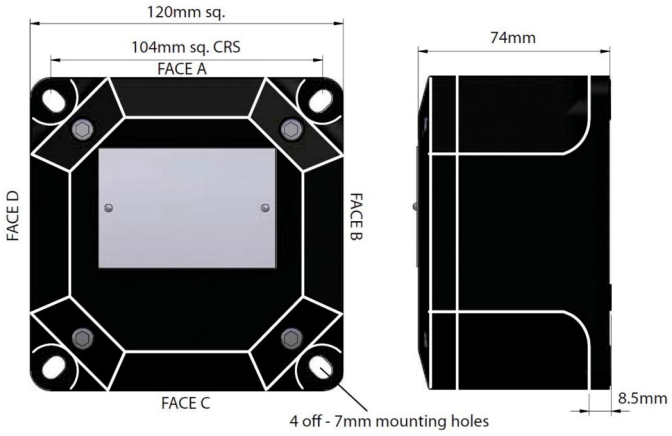

Kidde Global Solutions förbehåller sig rätten att ändra produktspecifikationer utan föregående meddelande. För de senaste produktspecifikationerna, besök se.firesecurityproducts.com online eller kontakta din försäljningsrepresentant.

Last updated on 12 November 2026 - 18:57