# S30-2MLC

**SFP-Port 1000Base-SX Mini-GBIC Module - 2 Fiber - 550m - Multi-Mode - 850nm (0~50°C) - Based on 50/125µm OM2 Fiber**



# S30-2MLC

## SFP-Port 1000Base-SX Mini-GBIC Module - 2 Fiber - 550m - Multi-Mode - 850nm (0~50°C) - Based on 50/125µm OM2 Fiber

## Specifiche tecniche

### General

| | |
|---|---|
| Category | SFP |
| Port type | Multi Tilstand |
| No. of fibers | 2 |
| Port speed | Gigabit |
| Wavelength | 850 nm |

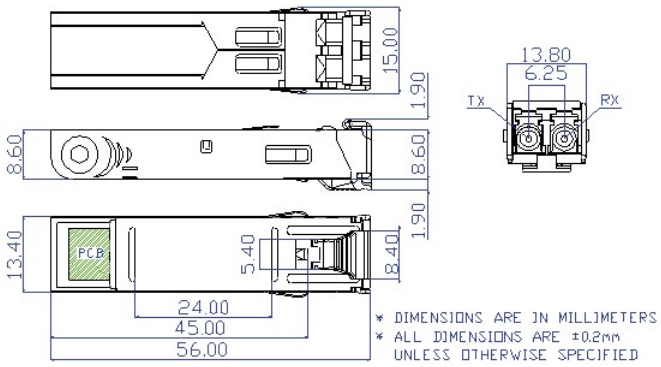


In quanto azienda in continua innovazione, Kidde Global Solutions si riserva il diritto di modificare le specifiche del prodotto senza preavviso. Per avere informazioni sempre aggiornate, visita it.firesecurityproducts.com online o contatta il tuo riferimento commerciale.

Last updated on 12 November 2026 - 20:20