# ZP755B-2P

**Base com Sirene Endereçável - Ziton**



# ZP755B-2P

## Base com Sirene Endereçável - Ziton

## Especificações técnicas

### General

| | |
|---|---|
| Addressing method | Interruptores DIP |
| Monitoring | Device removal, Device type, Open circuit, Short circuit, Sound output |

### Physical

| | |
|---|---|
| Colour | Blanco polar |
| Mounting type | Montaje en Superficie |
| Material | Geformter Thermoplast |

### Environmental

| | |
|---|---|
| Environment | Drinnen |

### Regulatory

| | |
|---|---|
| Certification | EN54-3 |

### Produtos compatíveis

| Categoria | Referência | Descrição |
|---|---|---|
| Detection device | ZP720-3P | Detetor Termovelocimétrico Endereçável - Ziton |
| Detection device | ZP730-2P | Detetor Ótico Endereçável - Ziton |
| Detection device | ZP732-2P | Detetor Ótico/Térmico Endereçável - Ziton |
| Detection device | ZX832-3P | Detetor Endereçável Ótico/Térmico, Preto - Ziton |
| Notification device | 70802 | Red Cap for ZP755B Series Notification Devices |
| Notification device | SPB-2P | PLUG-IN BASE, PW |
| Notification device | ZP755-COV-P | Tampa Branca para Base com Sirene - Ziton |

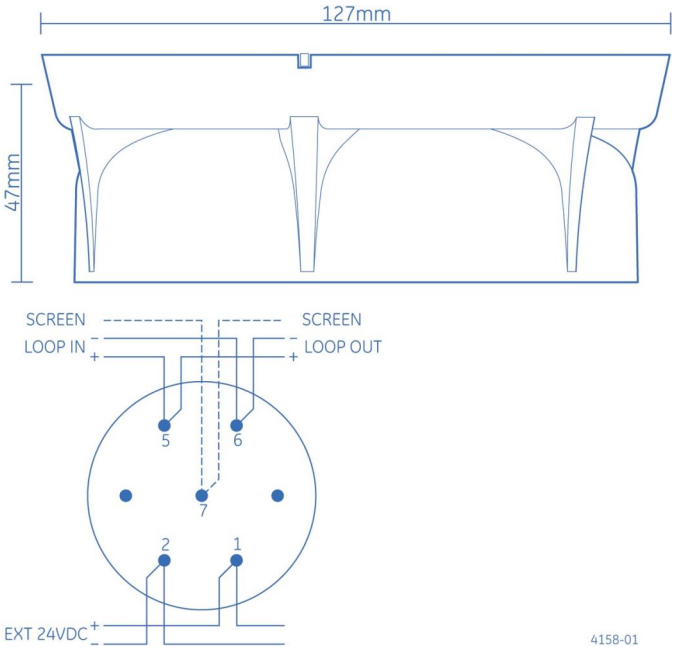


KIDDE COMMERCIAL

Como empresa de inovação, a Kidde Global Solutions reserva o direito de alterar as especificações do produto sem aviso prévio. Para obter informações sobre as especificações mais recentes do produto, visite pt.firesecurityproducts.com online ou contate o departamento comercial.

Last updated on 12 November 2026 - 18:57