ZX832-3B

Detetor Endereçável Ótico/Térmico, Preto - Ziton



ZX832-3B

Detetor Endereçável Ótico/Térmico, Preto - Ziton

Especificações técnicas

General

Addressing method	Interruptores DIP

Electrical

Power supply type	Alimentado por bucle

Detection

Monitoring	Alarm threshold, Continuously self-checking, Fault

Physical

Colour	Negro (RAL 9005)
Mounting type	Montaje sobre base, Deckenmontage, Versenkte Montage
Material (body)	Geformtes ABS

Environmental

Vandal proof	No
Environment	Drinnen

Regulatory

Compliancy	CE, REACH, RoHS 3, WEEE
Certification	CPR

Produtos compatíveis

Categoria	Referência	Descrição
Detection device	11510-ZT	ZPL1-1 ADD.LABEL 1001-1127
Detection device	11520	Zpl1-2 Add.Label 2001-2127
Detection device	11530-ZT	ZPL1-3 ADD.LABEL 3001-3127
Detection device	11540-ZT	ZPL1-4 ADD.LABEL 4001-4127
Detection device	84301/BLK	ZP7-SB1 Surface Mount Detector Base (Black)
Notification device	122301	Z-RL3 Remote LED w/ "Fire" Text, Square
Notification device	Z-RL4	Sinalizador Quadrado - Ziton

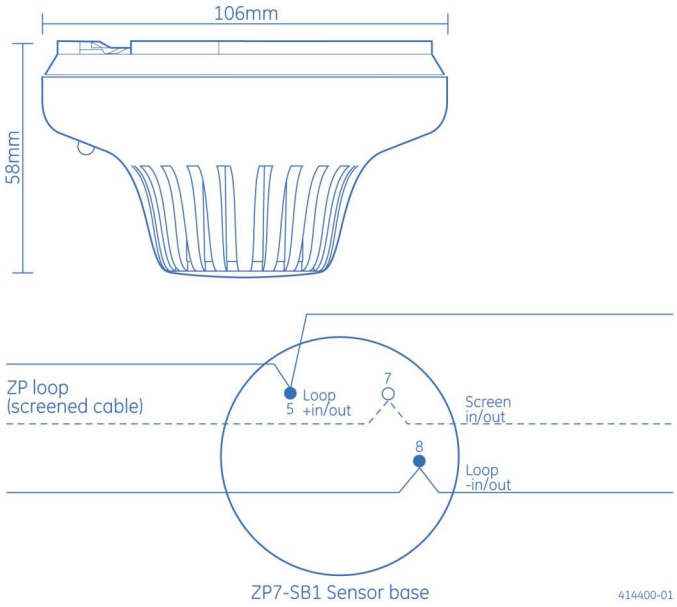

Como empresa de inovação, a Kidde Global Solutions reserva o direito de alterar as especificações do produto sem aviso prévio. Para obter informações sobre as especificações mais recentes do produto, visite pt.firesecurityproducts.com online ou contate o departamento comercial.

Last updated on 12 November 2026 - 18:57