KIDDE
GLOBAL SOLUTIONS

1-B6782-190

EExe GRP Junction Box for Tank Roof

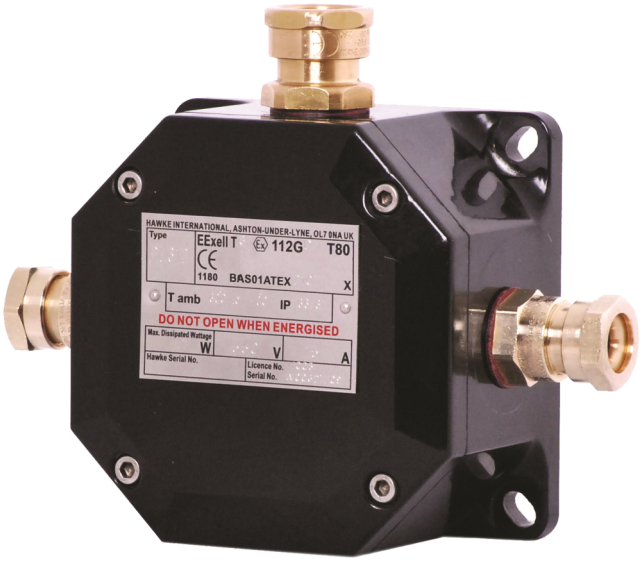

1-B6782-190

EExe GRP Junction Box for Tank Roof

Specyfikacja techniczna

Physical

Colour	Black
Material (body)	Poliéster reforzado con vidrio

Environmental

Environment	Exd, Indoor, Outdoor

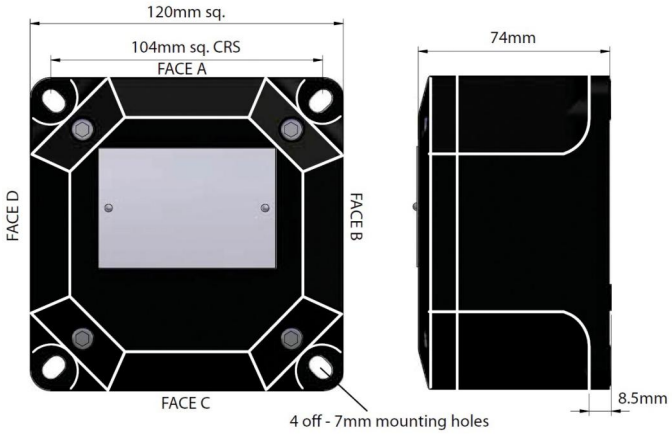

Będąc firmą innowacyjną, Kidde Global Solutions zastrzega sobie prawo do zmian w specyfikacji wyrobów bez uprzedzenia. W celu uzyskania najnowszych specyfikacji prosimy o wizytę na stronach pl/firesecurityproducts.com lub kontakt z przedstawicielem handlowym.

Last updated on 12 November 2026 - 18:57