3045-W

Bouton panique sans LED, avec mémoire d'alarme



3045-W

Bouton panique sans LED, avec mémoire d'alarme

Spécifications techniques

General

Type	Schalter
Water resistant	No
LED	No
Latching LED circuit	No
Alarm contact	NC
Connections	Screw terminals

Wired/wireless

Wired-wireless	Verdrahtet

Physical

Physical dimensions	74 × 45 × 19 mm
Colour	Weiß

Environmental

Operating temperature	-40 to +66°C

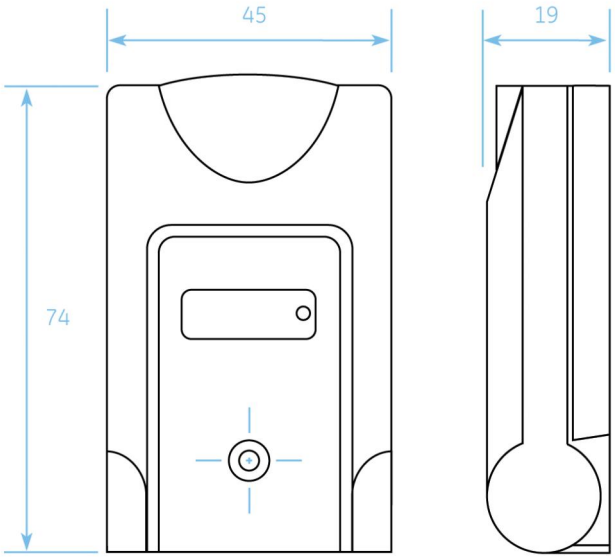

En tant que société d'innovation, Kidde Global Solutions se réserve le droit de modifier les spécifications des produits sans préavis. Pour les dernières spécifications du produit, visitez le site web be.firesecurityproducts.com ou contactez votre représentant commercial.

Last updated on 12 November 2026 - 18:57