S25-1MLC-B-2

SFP-Port 100BASE-FX Fiber GBIC, 2 km, Multi Mode



S25-1MLC-B-2

SFP-Port 100BASE-FX Fiber GBIC, 2 km, Multi Mode

Technische Spezifikationen

General

Category	SFP
Port type	Multi Modus
No. of fibers	1
Port speed	100 Mbps
Wavelength	850 nm

Regulatory

Compliancy	CE, REACH, RoHS 2

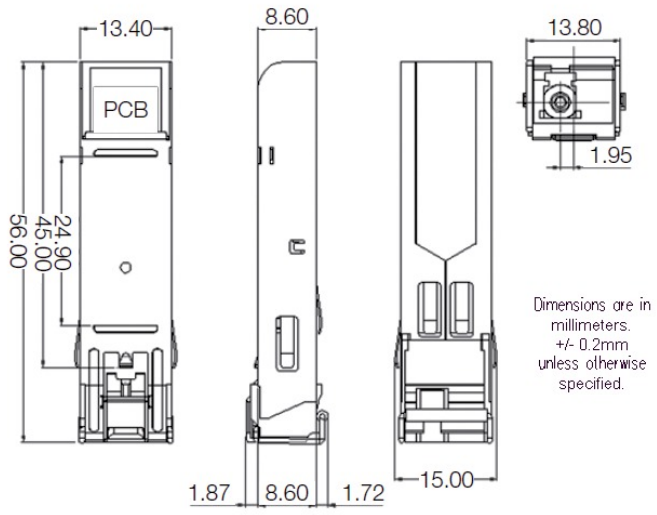

Als innovatives Unternehmen behält sich Kidde Global Solutions das Recht vor, Produktspezifikationen ohne Ankündigungen zu ändern. Für die aktuellsten Produktspezifikationen, besuchen Sie bitte de.firesecurityproducts.com online oder kontaktieren Sie bitte unsere Vertriebsmitarbeiter.