NC-BA-SM-W

Konventionelles Sockelzubehör - Auputzmontage (Weiß)

Allgemein

NC-BA-SM-W ist ein Zubehörteil für die Aufputzmontage der NC-Serie. Es ermöglicht die Installation von Kabeln, indem Standard-Elektrorohre direkt in den Sockel geführt werden, sodass keine Kabel freiliegen.

Vorbereitung

Der standardmäßige Kabeleingang hinten im Sockel ist mit den gleichen breiten Öffnungsmaßen wie die Standardsockel erhältlich und bietet ausreichend Platz für Kabel. Darüber hinaus sind an der Wand der Vorrichtung vier Eingangspunkte für den seitlichen Eingang vorgesehen. Sie sind im 90°-Winkel um den Sockel angeordnet, um Ein- und Ausgang in alle Richtungen zu ermöglichen.

Installation

Die Leitungseinführungen werden mit praktischen Ausbrüchen geliefert. Schlüsselloch-Schraubbefestigungsstellen erleichtern die Installation.

Der standardmäßige Meldersockel der NC-Serie passt genau auf die Oberseite der Vorrichtung und vervollständigt die Installation mit demselben Funktionsumfang wie bei der standardmäßigen Aufputzmontage für eine schnelle, einfache und sichere Platzierung des Melders.



Einzelheiten

- Großer Kabeleingang auf der Rückseite mit viel Platz für Kabel
- Seitlicher Kabelkanaleinlass schützt Kabel vor Beschädigungen
- Ausbruchstütze für Leitungseinführung
- Montagevorrichtung mit Option „First Fix Screw“ reduziert Montagezeit und -aufwand
- Ermöglicht die Aufputzverkabelung aller konventionellen Meldersockel der NC-Serie

NC-BA-SM-W

Konventionelles Sockelzubehör - Auputzmontage (Weiß)

Technische Spezifikationen

General

Compatibility	Punktmeldersockel der NC-Serie

Physical

Physical dimensions	101 x 25 mm (Ø x D)
Net weight	23,5 g
Colour	Blanco (RAL 9016)
Mounting type	Deckenmontage
Cable entries	5

Environmental

Vandal proof	No
Operating temperature	-10ºC bis +65ºC
Storage temperature	-30ºC bis +75ºC
Relative humidity	10 bis 93 % nicht kondensierend
Environment	Drinnen

Regulatory

Compliancy	CE, REACH, RoHS 2, WEEE

Physikalisch

Leitungsspezifikation	M16 oder M20 (16 oder 20 mm (Ø))
Material (Körper)	ABS-757K-NC

Regulierung

Prüfzeichen	CE, UKCA

Kompatible Produkte

Kategorie	Referenz	Beschreibung
Detection device	NC-DB-B	Konventioneller Standard-Punktmeldersockel (Schwarz)
Detection device	NC-DB-W	Konventioneller Standard-Punktmeldersockel (Weiß)
Detection device	NC-DB2R-W	Konventioneller Doppelrelaissockel (weiß)
Detection device	NC-DBD-W	Conventional standard point detector base with diode (White)
Detection device	NC-DBR-W	Konventioneller Relaissockel (Weiß)

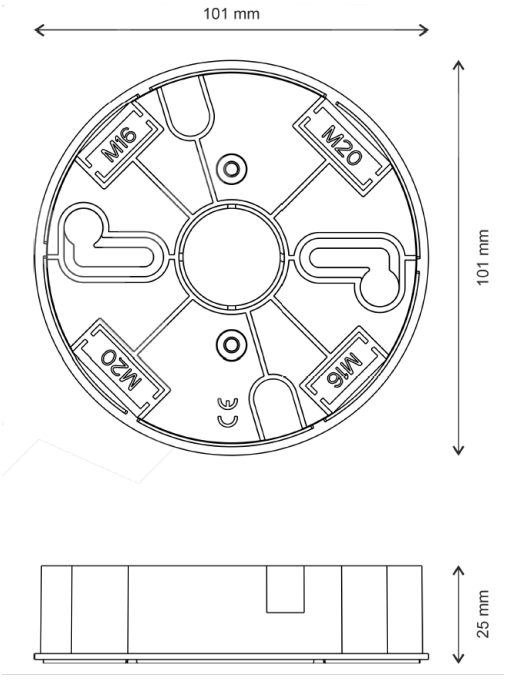

Als innovatives Unternehmen behält sich Kidde Global Solutions das Recht vor, Produktspezifikationen ohne Ankündigungen zu ändern. Für die aktuellsten Produktspezifikationen, besuchen Sie bitte de.firesecurityproducts.com online oder kontaktieren Sie bitte unsere Vertriebsmitarbeiter.