KIDDE
GLOBAL SOLUTIONS

1-B6782-190

EExe GRP Junction Box for Tank Roof

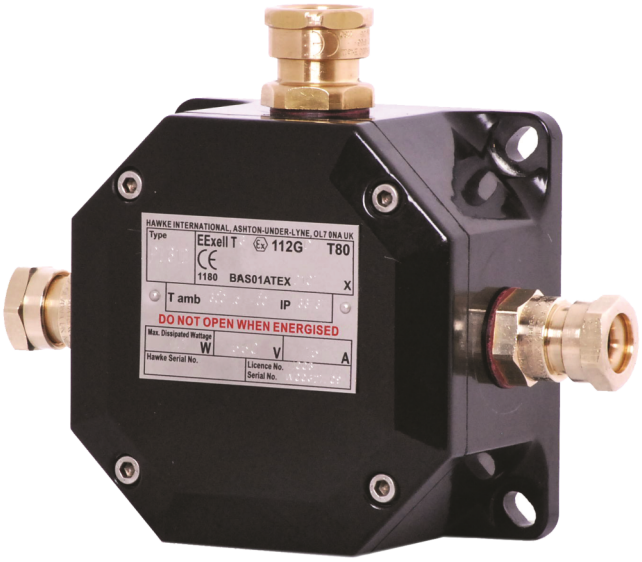

1-B6782-190

EExe GRP Junction Box for Tank Roof

Technische Spezifikationen

Physical

Colour	Schwarz
Material (body)	Poliéster reforzado con vidrio

Environmental

Environment	Exd, Drinnen, Draussen

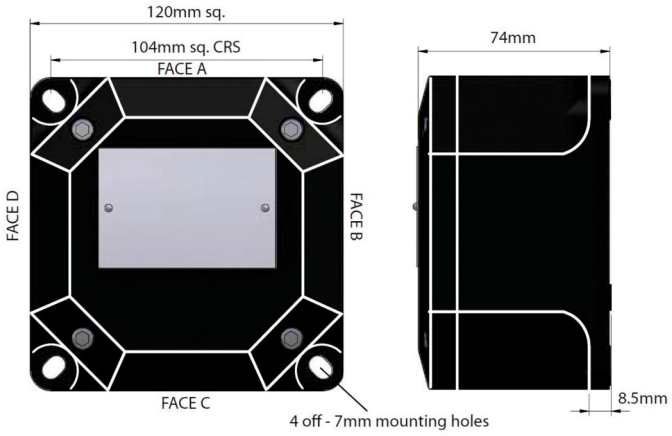

KIDDE
GLOBAL SOLUTIONS

Als innovatives Unternehmen behält sich Kidde Global Solutions das Recht vor, Produktspezifikationen ohne Ankündigungen zu ändern. Für die aktuellsten Produktspezifikationen, besuchen Sie bitte de.firesecurityproducts.com online oder kontaktieren Sie bitte unsere Vertriebsmitarbeiter.