S25-1MLC-B-2

SFP-Port 100BASE-FX Fiber GBIC, 2 km, Multi Mode



S25-1MLC-B-2

SFP-Port 100BASE-FX Fiber GBIC, 2 km, Multi Mode

Tekniske specifikationer

General

Category	SFP
Port type	Multi Tilstand
No. of fibers	1
Port speed	100 Mbps
Wavelength	850 nm

Regulatory

Compliancy	CE, REACH, RoHS 2

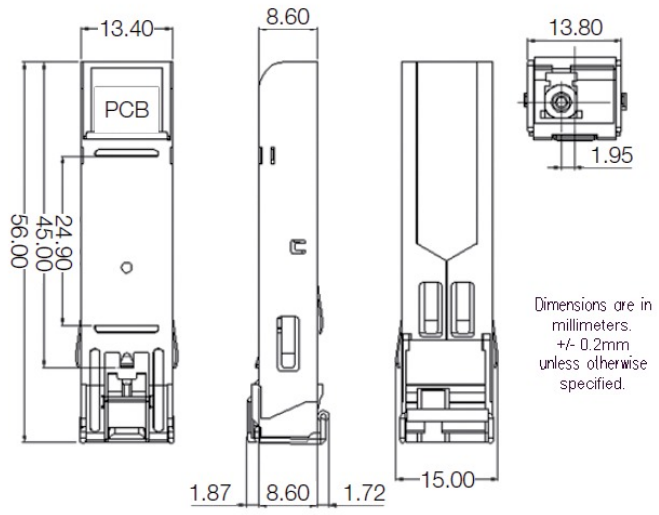

Kidde Global Solutions er et innovativt selskab og forbeholder sig ret til at ændre produktspecifikationer uden varsel. De nyeste produktspecifikationer kan du finde på dk.firesecurityproducts.com eller ved at kontakte din salgsrepræsentant hos.

Last updated on 12 November 2026 - 20:20