TVP-WMB

TruVision PTZ dome wall mount bracket



TVP-WMB

TruVision PTZ dome wall mount bracket

Technische specificaties

General

Bracket type	Kamera
Support type	PTZ-Kamera
Bracket mounting part	Montagehalterung
Mount type	Wandmontage
Cable management	Yes

Compatibele producten

Categorie	Referentie	Beschrijving
Brackets & Mounts	TVP-WM-CM	TruVision PTZ dome corner mount adapter

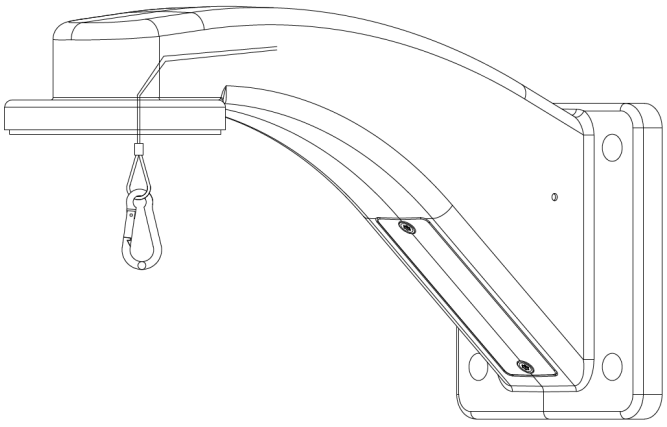

Als een bedrijf van innovatie behoudt Kidde Global Solutions zich het recht voor productspecificaties zonder kennisgeving te wijzigen. Ga voor de nieuwste productspecificaties online naar be.firesecurityproducts.com of neem contact op met uw verkoopvertegenwoordiger.

Last updated on 12 November 2026 - 18:57