S35-2SLC-10

SFP-Port Gigabit Mini GBIC Transceiver Module (1310nm) - 10Km - SM - Wide-Temp.



Details

- SFP multi-source agreement compliant
- Data rate 1.25 Gbps
- Class 1 laser safety standard IEC 60825 compliant
- LC duplex receptacle
- Low power dissipation
- Plug-and-play capability for easy installation
- Hot Pluggable
- -40ºC to +75ºC operation temperature
- TTL signal detect indicator
- Single power supply 3.3V
- Comply with the IEEE 802.3ab

S35-2SLC-10

SFP-Port Gigabit Mini GBIC Transceiver Module (1310nm) - 10Km - SM - Wide-Temp.

Technische specificaties

General

Category	SFP
Port type	Einzelner Modus
No. of fibers	2
Port speed	Gigabit
Wavelength	1310 nm
Maximum distance	10 km

Environmental

Operating temperature	-40 to +75°C

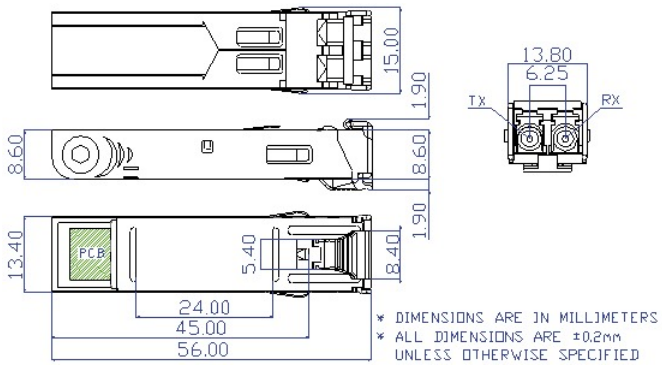

Als een bedrijf van innovatie behoudt Kidde Global Solutions zich het recht voor productspecificaties zonder kennisgeving te wijzigen. Ga voor de nieuwste productspecificaties online naar be.firesecurityproducts.com of neem contact op met uw verkoopvertegenwoordiger.

Last updated on 12 November 2026 - 20:20