EST-S206B

Diffusore acustico da soffitto per installazione rapida a plafone. Potenza: 100V, 6W

Panoramica

I diffusori acustici da soffitto EST-S206B sono stati progettati per operare ad un alto livello acustico con un'importante riduzione della potenza. L'elevata efficienza di banda garantisce una migliore comprensione dei messaggi vocali. I parametri funzionali sono stati accuratamente selezionati per le applicazioni su soffitti sospesi, sia con distanze standard dal pavimento sia in ambienti con considerevole altezza dal pavimento.

Grazie alle tecnologie più avanzate adottate nella progettazione, l'altoparlante EST-S206B combina eccellenti parametri acustici e una elegante estetica mantenendo una buona resistenza ai danni meccanici. Si distingue inoltre per un'installazione facile e veloce.

Gli standard di qualità e le caratteristiche audio sono state confermati attraverso molteplici test e prove in camera anecoica e per mezzo di apparecchiature per le verifiche di resistenza e integrità.

L'altoparlante EST-S206B garantisce un suono bilanciato il quale è estremamente importante per la comprensione di un messaggio vocale.

I diffusori acustici EST-S206B si evidenziano per il design elegante. La parte del diffusore, visibile dopo l'installazione, è protetta da una griglia verniciata di bianco (RAL 9003) – disponibile in altri colori (palette RAL).

Il diffusore EST-S206B è dotato di una cupola antincendio standardizzata in acciaio dolce ed è equipaggiato di due ingressi cavi in gomma. La costruzione speciale ne facilita l'installazione. All'interno della cupola antincendio si trovano i morsetti ceramici, i cavi antifiamma e un fusibile termico.

La potenza nominale del diffusore viene selezionata mediante i ponticelli presenti sul trasformatore interno.

L'altoparlante EST-S206B è dotato di una cupola antincendio, di protezioni termiche ed è interamente conforme alla norma EN 54-24. Al fine di garantire il rispetto al 100% ai più elevati standard di qualità, testiamo i nostri altoparlanti seguendo le procedure più meticolose che garantiscono alti parametri di emissione sonora, sicurezza e affidabilità.

A dispetto del fatto che i nostri altoparlanti sono progettati per la massima affidabilità in condizioni di incendio, i loro parametri acustici e i prezzi competitivi li rendono di successo in ogni applicazione di diffusione sonora al pubblico.



Dettagli

- Conforme alla EN 54-24
- Certificato di conformità: 1438-CPR-0605
- Conforme allo standard BS5839-8 (protezione termica)
- Ottima riproduzione della comunicazione verbale
- Design elegante
- Il trasformatore 6 W permette una precisa selezione della potenza del diffusore acustico
- 100% protezione della linea dall'apertura o cortocircuito

EST-S206B

Diffusore acustico da soffitto per installazione rapida a plafone. Potenza: 100V, 6W

Specifiche tecniche

Physical

Colour	Weiß (RAL 9003)
Mounting type	Federklemme
Mounting position	Decke
Housing material	Stahl

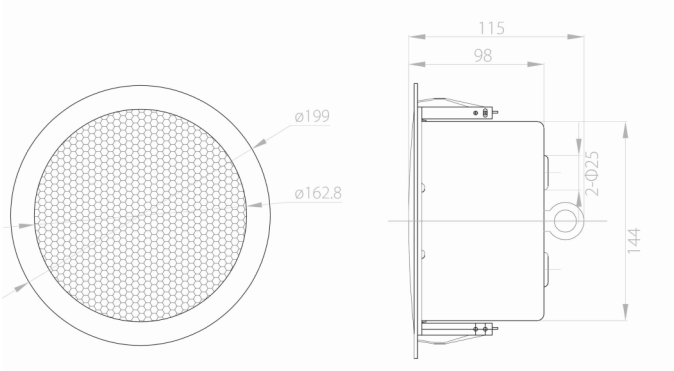

EDWARDS
Built for Resilience

In quanto azienda in continua innovazione, Kidde Global Solutions si riserva il diritto di modificare le specifiche del prodotto senza preavviso. Per avere informazioni sempre aggiornate, visita it.firesecurityproducts.com online o contatta il tuo riferimento commerciale.

Last updated on 12 November 2026 - 18:57