# TVD-CB3A

**Support TruVision 3 pouces pour caméras IP à tourelle varifocale des séries S6 et M, gris.**

## Overview

With the TVD-CB3A cup base, Series 6 turret IP cameras TVT-5608H, TVT-5609H, TVT-5610H, TVT-5611H can be installed on wall/pendant mount brackets TVD-SNB, TVD-CBW and TVD-PPB.

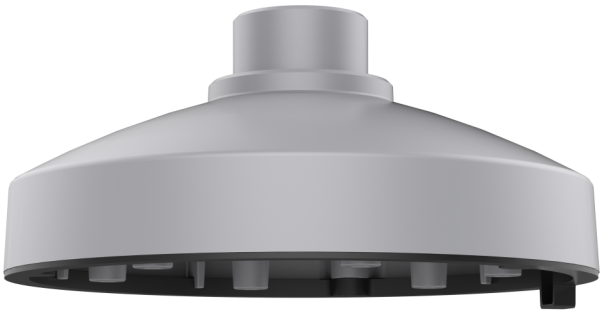

## Détails

- Compatible avec les caméras IP à tourelle de la série 6 TVT-5608H / TVT-5609H / TVT-5610H / TVT-5611H
- Compatible avec les supports de fixation murale ou suspendue TVD-SNB, TVD-CBW et TVD-PPB
- Conçu pour un câblage pratique

# TVD-CB3A

**Support TruVision 3 pouces pour caméras IP à tourelle varifocale des séries S6 et M, gris.**

## Spécifications techniques

### General

| | |
|---|---|
| Bracket type | Kamera |
| Support type | TruVision Mini Kuppeln |
| Bracket mounting part | Glocke |
| Mount type | Hängende Montage |

### Physical

| | |
|---|---|
| Physical dimensions | Ø 140 x 66.6 mm |
| Net weight | 220 g |
| Colour | Grau (Pantone 428c) |
| Material | Aluminium |

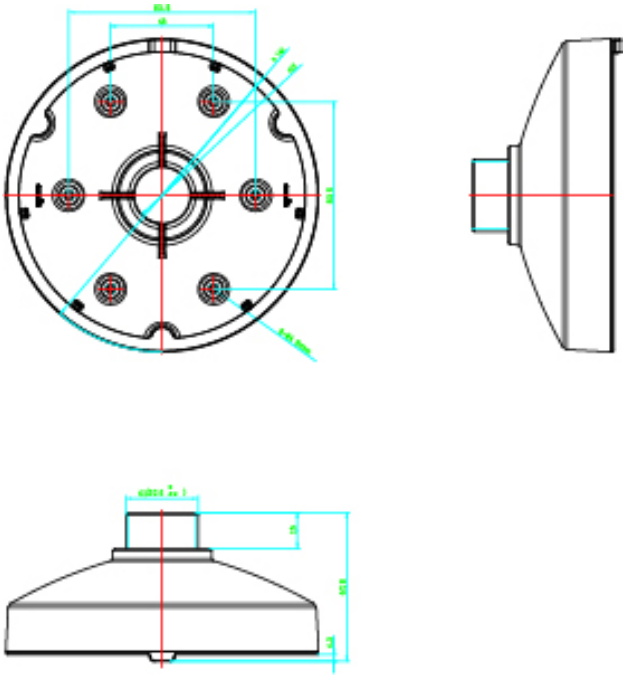

En tant que société d'innovation, Kidde Global Solutions se réserve le droit de modifier les spécifications des produits sans préavis. Pour les dernières spécifications du produit, visitez le site web fr.firesecurityproducts.com ou contactez votre représentant commercial.

Last updated on 12 November 2026 - 18:57