KE-ASA-AUXW

Accesorio de notificación direccionable inteligente - base profunda (blanco)

General

La innovadora gama Excellence de dispositivos inteligentes direccionables ofrece funciones avanzadas para mayor fiabilidad y tranquilidad. Sumada a las características de fácil instalación y mantenimiento en nuevos sistemas de detección de incendios, es la combinación perfecta para un rendimiento general excepcional.

El KE-DBA-AUXW es un accesorio de base de montaje en superficie de la serie Excellence. Permite la instalación del cableado mediante el tendido de conductos eléctricos estándar directamente en la base, sin dejar cableado expuesto.



Preparación

La entrada de cables trasera estándar en la base está disponible con las mismas dimensiones de apertura que la base estándar, con amplio espacio para cables. Además, se incluyen cuatro puntos de entrada en la pared de la luminaria para facilitar la entrada lateral, espaciados a 90° alrededor de la base para permitir la entrada y salida en todas las direcciones.

Instalación

Los puntos de entrada de los conductos se suministran con orificios de conexión y puntos de perforación para facilitar cualquier método de instalación.

La fijación con tornillos de ojo de cerradura facilita la instalación, con características de flexibilidad integradas que permiten el montaje en superficies irregulares sin deformar la base.

La base del detector estándar de la serie Excellence se ajusta perfectamente al soporte, completando la instalación con las mismas características que la instalación estándar en superficie, incluyendo la posibilidad de montar la etiqueta de dirección en dos puntos, bloqueo del cabezal para evitar la extracción no autorizada del detector y funciones de orientación del dispositivo para una colocación rápida, sencilla y segura del detector.

Detalles

- Gran entrada de cables trasera con amplio espacio para cables
- La entrada del conducto lateral protege los cables contra daños
- Ubicación de perforación y soporte de ruptura para entrada de conducto
- Soporte para superficies de montaje irregulares con alivio de tensión
- El accesorio de instalación con opción de tornillo de primera fijación reduce el tiempo y el esfuerzo de instalación
- La ubicación de las etiquetas de dirección dual evita la alineación para que las etiquetas sean visibles
- Admite bases de la serie Excellence estándar sin pérdida de funciones, todas las funciones de la base siguen siendo utilizables
- Admite el acceso al mecanismo de bloqueo del detector seleccionable que protege contra la extracción no autorizada del detector

KE-ASA-AUXW

Accesorio de notificación direccionable inteligente - base profunda (blanco)

Especificaciones técnicas

General

Compatibility	Bases de la serie Excellence

Physical

Physical dimensions	111 x 47 mm (Ø x H)
Net weight	165 g
Colour	Weiß (RAL 9016)
Mounting type	Deckenmontage
Cable entries	5 (1 trasero, 4 conductos de 25 mm (Ø))
Material (body)	Geformtes ABS

Environmental

Vandal proof	No
Operating temperature	-30 a +85°C
Relative humidity	20 a 95% sin condensación
Environment	Drinnen

Regulatory

Compliancy	CE, REACH, RoHS 3, WEEE
Certification	CE

Productos compatibles

Categoría	Referencia	Descripción
Detection device	KE-DB3010W	Accesorio detector inteligente serie Excellence - base estándar
Detection device	KE-DBA-TAGW	Accesorio base direccionable inteligente - Etiqueta de dirección (blanca)

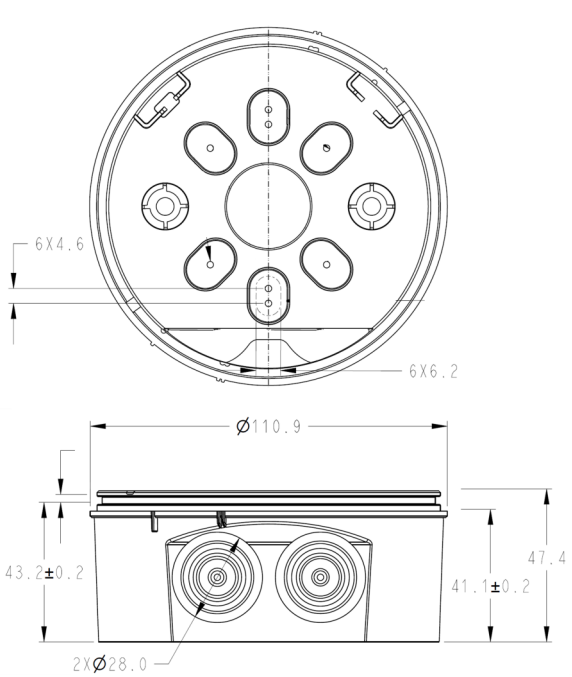

KIDDE COMMERCIAL

Como empresa innovadora, Kidde Global Solutions se reserva el derecho de modificar las especificaciones de los productos sin previo aviso. Para conocer las últimas especificaciones de los productos, visite la Web de es.firesecurityproducts.com o póngase en contacto con su comercial.

Last updated on 12 November 2026 - 18:57