ZP732-2P

Detector analógico óptico-térmico Ziton.



ZP732-2P

Detector analógico óptico-térmico Ziton.

Especificaciones técnicas

General

Addressing method	Dip-Schalter

Detection

Monitoring	Device type, Open circuit, Presence, Short circuit

Physical

Colour	Polarweiß
Mounting type	Montage auf Sockel
Material (body)	Geformtes ABS

Environmental

Vandal proof	No
Environment	Drinnen

Regulatory

Compliancy	CE, REACH, RoHS 2, WEEE
Certification	CPR

Productos compatibles

Categoría	Referencia	Descripción
Detection device	11510-ZT	ZPL1-1 ADD.LABEL 1001-1127
Detection device	11520	Zpl1-2 Add.Label 2001-2127
Detection device	11530-ZT	ZPL1-3 ADD.LABEL 3001-3127
Detection device	11540-ZT	ZPL1-4 ADD.LABEL 4001-4127
Detection device	ZP7-IB2-P	Base para detector puntual con aislador Serie ZP7
Detection device	ZP7-RB1-P	Base de conexión empotrada Ziton para la serie de detectores ZP7. Blanco polar.
Detection device	ZP7-SB1-P	Base de conexión Ziton para la serie de detectores ZP7. Blanco polar.
Notification device	122301	Z-RL3 Remote LED w/ "Fire" Text, Square
Notification device	Z-RL4	Piloto remoto Ziton.

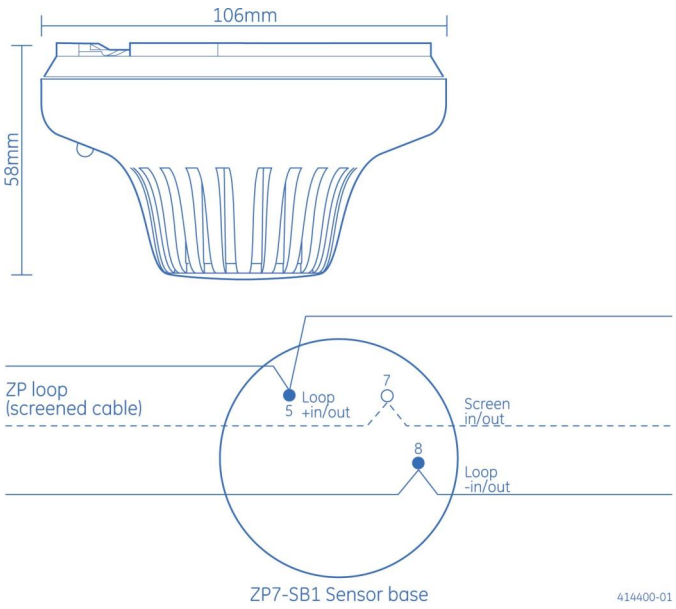

Como empresa innovadora, Kidde Global Solutions se reserva el derecho de modificar las especificaciones de los productos sin previo aviso. Para conocer las últimas especificaciones de los productos, visite la Web de es.firesecurityproducts.com o póngase en contacto con su comercial.

Last updated on 12 November 2026 - 18:57