TVGP-M01-0802-BUL-G

TruVision 8MP/4K, H.265+, kamera tubowa Smart IP, 60m IR, obiektyw 2,8-12mm, szara

Opis

Kamery bullet IP TruVision serii M wykorzystują najnowszą technologię kompresji wideo H.265+, aby zapewnić obraz w wysokiej rozdzielczości na rynek masowego nadzoru wideo. Dzięki rozdzielczości wideo od 2 megapikseli do 4K stanowią elastyczne rozwiązanie do nadzoru wideo, spełniające wszelkie potrzeby. Wyposażone w zaawansowaną technologię i możliwości przetwarzania sygnału, skutecznie przechwytują wideo w trudnych warunkach.

Kamery wykraczają poza standardowe wykrywanie ruchu dzięki ulepszonym funkcjom alarmowania, w tym wykrywaniu przekroczenia linii, wykrywaniu wtargnięcia i wykrywaniu twarzy. Dzięki funkcji inteligentnej osoby/pojazdu kamera może ignorować nieistotne zdarzenia ruchu lub VCA, co automatycznie prowadzi do mniejszego zużycia pamięci i szybszego wyszukiwania odpowiednich zdarzeń wideo.

Kamery TruVision wykorzystują technologię kompresji H.265+ i/lub H.264 z funkcją potrójnego przesyłania strumieniowego, co ułatwia zarządzanie wykorzystaniem przepustowości kamery. Nagrywanie na lokalną kartę MicroSD (brak w zestawie) chroni dane w przypadku zakłóceń w sieci.



Szczegóły

- Maksymalna rozdzielczość: 8MP/4K (3840 × 2160)
- Obiektyw moto-zoom 2,8 do 12 mm
- Klasyfikacja osoba/pojazd
- Inteligencja wideo: wykrywanie wtargnięcia, wykrywanie przekroczenia linii, wykrywanie twarzy
- Oświetlenie IR do 60 m
- Kompresja H.265+
- ONVIF Profile G, S, T otwarte standardy
- Nagrywanie brzegowe do 256 GB karta SDHC

TVGP-M01-0802-BUL-G

TruVision 8MP/4K, H.265+, kamera tubowa Smart IP, 60m IR, obiektyw 2,8-12mm, szara

Specyfikacja techniczna

General

Technology	IP
Video standard	NTSC, PAL
Image settings	Hallway View, Mirror, ROI (Region Of Interest)
Privacy masking	Yes
Software compatibility	Milestone XProtect, OnGuard, TruVision Navigator, TVRmobile, Web Browser

Camera

Sensor size	1/2.8"
Max. resolution	8 MP (4K)
Sensor scan	Progressive
Sensor type	CMOS
Shutter time	1/3 to 1/100,000 s

Lighting performance

WDR type	True WDR
WDR	120 dB
Digital noise reduction	3D DNR
Day/night	True Day/Night
Motorized IR cut filter	Yes
Color sensitivity	Color: 0.005 Lux @ (F1.6, AGC ON), 0 Lux with IR on
Infrared (IR)	Yes
IR range	Up to 60 m
IR wavelength	850nm

Encoding

Video streams	3
Main stream compression	H.264, H.265, H.265+
Sub stream compression	H.264, H.265, MJPEG
Third stream compression	H.264, H.265
Video bit rate	32 to 8 Mbps
Main stream resolutions	1280 x 720 (XVGA), 1920 x 1080 (1080p), 2688 x 1520, 3200 x 1800, 3840 x 2160
Sub stream resolutions	640 x 360 (nHD), 640 x 480 (VGA)
Third stream resolutions	1280 x 720 (XVGA), 1920 x 1080 (1080p), 640 x 360 (nHD), 640 x 480 (VGA)
Max. resolution @ fps	3840 x 2160 @ 20 fps

Lens

Lens type	Varifocal motorized
Focal length	2.8 to 12 mm, Horizontal FoV 108° to 30°, vertical FoV 56° to 17°, diagonal FoV 131° to 35°
f-stop	F1.6
Auto iris	No
Auto focus	Yes
Motorized zoom	Yes

Network

Network interface	RJ-45 10/100 Mbps self-adaptive Ethernet interface
Integration	ONVIF Profile G, ONVIF Profile S, ONVIF Profile T
Supported network protocols	802.1x, Bonjour, DDNS, DHCP, DNS, FTP, HTTP, HTTPS, ICMP, IGMP, IPv4, IPv6, NTP, PPPoE, QoS, RTCP, RTP, RTSP, SMTP, SNMP, TCP/IP, UPnP

Audio

Audio compression	G.711alaw, G.711ulaw, G.722.1, G.726, MP2L2, MP3
Audio in	1 input (line in), two-core terminal block, max. input amplitude: 3.3 vpp, input impedance: 4.7 KΩ
Audio out	1 output (line out), two-core terminal block, max. output amplitude: 3.3 vpp, output impedance: 100 Ω

Alarm I/O

Alarm inputs	1
Alarm outputs	1 output (max. 12 VDC, 30 mA)
Alarm I/O connection	Terminal block

Storage

Local storage type	Built-in Micro SD/SDHC/SDXC card slot
Max. SD card capacity	256 GB

Video intelligence

Alarm trigger	HDD error, HDD full, Invalid login, IP address conflict, Motion detection, Network disconnected, Video tampering
ROI	Support 1 fixed region for main stream and sub-stream
Smart event	Advanced motion detection, Face detection, Intrusion detection, Line crossing detection, Motion detection
Intelligence options	Person/vehicle detection on motion, line crossing and intrusion detection

Electrical

Operating voltage	12 VDC,1.08 A, PoE: (802.3at, 42.5 V to 57 V), 0.36 A to 0.27 A
Power consumption	max. 15 W

Physical

Physical dimensions	308.5 × 97.9 × 93 mm 12.2 × 3.9 × 3.7 in.
Net weight	1390 g 3.1 lb.
Shipping weight	1961 g 4.3 lb.
Colour	Grey
Form Factor	Bullet

TVGP-M01-0802-BUL-G

TruVision 8MP/4K, H.265+, kamera tubowa Smart IP, 60m IR, obiektyw 2,8-12mm, szara

Environmental

Vandal proof	Yes
Impact rating	IK10
Environment	Outdoor
Operating temperature	-30 to +60°C -22 to +140°F
Relative humidity	<95% (non-condensing)
IP rating	IP67

Regulatory

Compliancy	CE, FCC, REACH, RoHS, UL, WEEE

Wyroby zgodne

Kategoria	Odniesienie	Opis
Brackets & Mounts	TVD-M-CMA	Adapter narożny TruVision do TVD-SNB (lub kamer tubowych TVC-IP)
Brackets & Mounts	TVD-M-PMA-SS	Adapter do montażu na słupie dla kamer TVB serii 4/5/6 (stal nierdzewna)

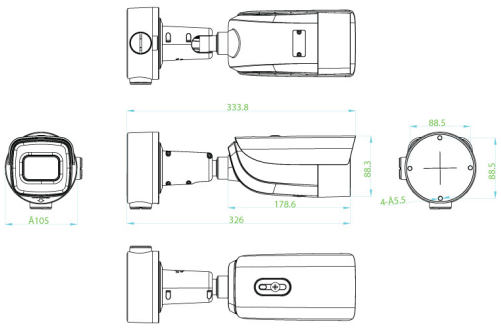

Będąc firmą innowacyjną, Kidde Global Solutions zastrzega sobie prawo do zmian w specyfikacji wyrobów bez uprzedzenia. W celu uzyskania najnowszych specyfikacji prosimy o wizytę na stronach pl/firesecurityproducts.com lub kontakt z przedstawicielem handlowym.

Last updated on 12 November 2026 - 18:57