N-MC-S-G

Intelligentes HFM-Zubehör – Blende – grün

Allgemein

Das N-MC-S-G ist ein oberflächenmontierbares Zubehör für kompatible Handfeuermelder. Es bietet die Möglichkeit, unschöne Lücken zwischen der Wand und einem Handfeuermelder für die Unterputzmontage abzudecken, wenn die Löcher in der Wand nicht perfekt geschnitten sind. Mit seiner passenden grünen Farbe und dem gleichen ästhetischen Design wie der Handfeuermelder rundet er jede Einbauanwendung wunderbar ab.

Installation

Für die Installation des N-MC-S-G sind keine Spezialwerkzeuge oder Zusatzteile erforderlich. Bei den meisten Standardanwendungen wird es einfach zwischen der Vorderseite des Handfeuermelders und der Wand platziert und mit den gleichen Schrauben befestigt, mit denen der Handfeuermelder normalerweise an seinem Standard-Rückkasten befestigt wird. Wenn spezielle Montageoptionen an anderen Einbauorten für andere Arten von Wanddosen erforderlich sind, kann die Zierleiste mit einem Einbauadapter kombiniert werden, der zusätzliche Montageoptionen für Installationen auf den meisten hochwertigen europäischen Wanddosen bietet.

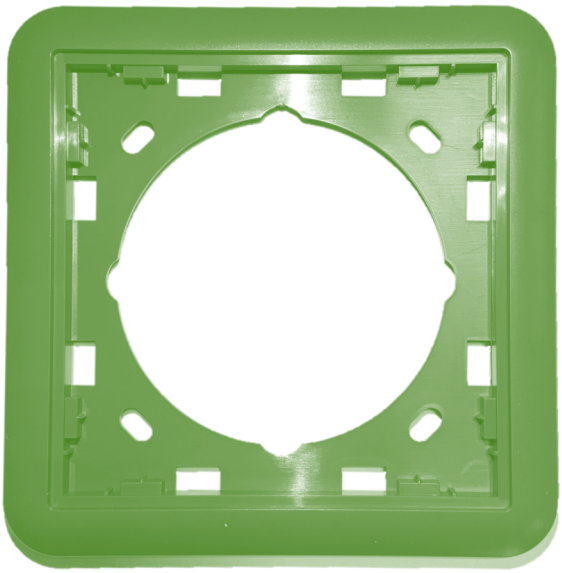

Einzelheiten

- Deckt ungleichmäßige Löcher in der Wand ab, wenn Wandeinbaudosen verwendet werden
- Passt sich der Farbe und dem Design des Handfeuermelders an und sorgt so für ein ästhetisches, integriertes Erscheinungsbild
- Verschiedene Montagemöglichkeiten ermöglichen eine einfache Montage an den meisten europäischen Wanddosen
- Kombiniert mit dem Zubehör für die versenkte Montage von Handfeuermeldern zur Verwendung mit Backboxen von Drittanbietern

N-MC-S-G

Intelligentes HFM-Zubehör – Blende – grün

Technische Spezifikationen

General

Compatibility	Intelligenter Handfeuermelder

Physical

Physical dimensions	108.1 x 108.1 x 8 mm (L x B x T)
Colour	Green
Mounting type	Wall mount
Material (body)	Noryl SE100 (self-extinguishing)

Environmental

Vandal proof	No
Environment	Indoor

Regulatory

Compliancy	CE, REACH, RoHS 2, WEEE

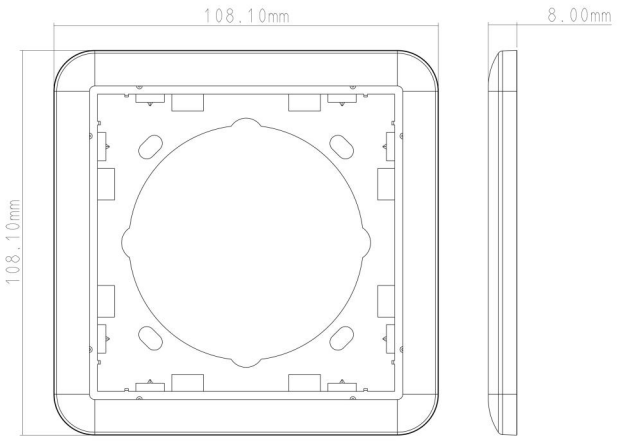

KIDDE COMMERCIAL

Als innovatives Unternehmen behält sich Kidde Global Solutions das Recht vor, Produktspezifikationen ohne Ankündigungen zu ändern. Für die aktuellsten Produktspezifikationen, besuchen Sie bitte de.firesecurityproducts.com online oder kontaktieren Sie bitte unsere Vertriebsmitarbeiter.