3045-W

Aufputz-Panikschalter, ohne LED-Anzeige, mit Schraubklemmen, Öffner, weiß

Allgemein

Der Panikschalter der Serie Sentrol 3040/3050 aktiviert den Alarmausgang, wenn der Benutzer den Betätigungshebel zieht. Beim Modell 3040 leuchtet und verriegelt eine externe LED, die anzeigt, dass der Alarmschaltkreis aktiviert wurde. Der Hebel wird zuerst geschlossen, um den Alarmschalter wieder zu aktivieren, dann wird der selbsthaltende LED-Schaltkreis extern am Bedienfeld zurückgesetzt. Das Modell 3045 hat keine LED oder Halteschaltung. Das Modell 3050 verfügt über eine leuchtende LED für Sichtbarkeit bei schlechten Lichtverhältnissen. Die LED leuchtet beim Einschalten grün und wird bei Aktivierung rot. Der 3050 enthält auch eine selbsthaltende LED.

Anwendung

Außer Sichtweite angebracht, aber für die manuelle Aktivierung leicht erreichbar, z. B. unter Schreibtischen oder Schaltern in Banken, Juweliergeschäften und anderen Einrichtungen, in denen Personen oder Eigentum gefährdet sind. Das Modell 3045 kann in Wohngebäuden verwendet werden, wenn ein Panikschalter benötigt wird. Modelle mit LED und Verriegelungsschaltung können in kommerziellen und Hochrisikoanwendungen verwendet werden.



Einzelheiten

- Wird unter oder an der Seite des Schreibtisches oder der Theke montiert
- Glattes Gehäuse verhindert versehentliche Beschädigung der Kleidung
- Betätigungshebel, der nur für die Fingerspitze ausgelegt ist
- Der Reed-Kontakt wird zurückgesetzt, wenn sich der Hebel in der geschlossenen Position befindet
- Version mit rastender LED verfügbar

3045-W

Aufputz-Panikschalter, ohne LED-Anzeige, mit Schraubklemmen, Öffner, weiß

Technische Spezifikationen

General

Type	Omskifter
Water resistant	No
LED	No
Latching LED circuit	No
Alarm contact	NC

Wired/wireless

Wired-wireless	Kablede

Physical

Physical dimensions	74 x 45 x 19 mm
Colour	Hvid

Environmental

Operating temperature	-40 bis +66°C

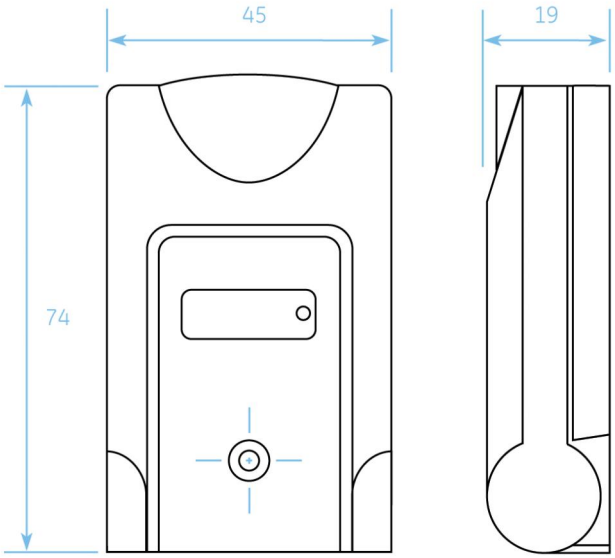

Als innovatives Unternehmen behält sich Kidde Global Solutions das Recht vor, Produktspezifikationen ohne Ankündigungen zu ändern. Für die aktuellsten Produktspezifikationen, besuchen Sie bitte de.firesecurityproducts.com online oder kontaktieren Sie bitte unsere Vertriebsmitarbeiter.