DC108

Rolltorkontakt, 2m Kabel/Panzerschlauch

DC108 Rolltorkontakt

Robuster Rolltorkontakt für den Einsatz im privaten und gewerblichen Bereich bis Klasse ""B"".



Einzelheiten

- Rolltorkontakt
- Material: Aluminium
- Anschlussleitung 2m gepanzert
- VdS Anerkennung: G 191505 - gültig bis Ende Juni 2021

DC108

Rolltorkontakt, 2m Kabel/Panzerschlauch

Technische Spezifikationen

General

Application type	Udhængende
Contact type	NC

Wired/wireless

Wired-wireless	Kablede

Physical

Colour	Metallic sølv
Material	Aluminium

Regulatory

EN50131 grade	Lønklasse 2
Certification	IMQ

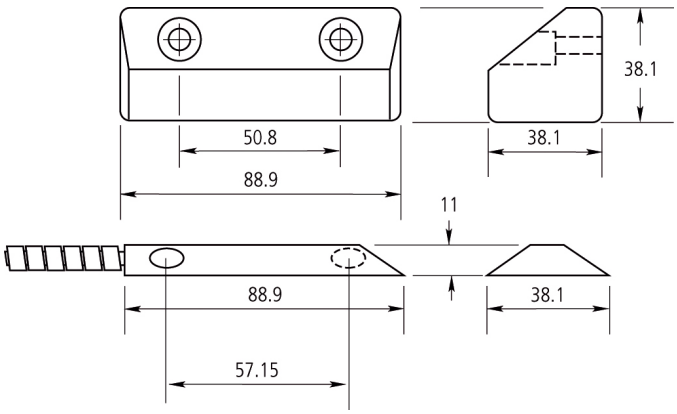

Als innovatives Unternehmen behält sich Kidde Global Solutions das Recht vor, Produktspezifikationen ohne Ankündigungen zu ändern. Für die aktuellsten Produktspezifikationen, besuchen Sie bitte de.firesecurityproducts.com online oder kontaktieren Sie bitte unsere Vertriebsmitarbeiter.