DC137

Magnetkontakt til påbygning med skrueterminaler for tilslutning. Afstand ± 37 mm, NC.



DC137

Magnetkontakt til påbygning med skrueterminaler for tilslutning. Afstand ± 37 mm, NC.

Tekniske specifikationer

General

Application type	Overflademontering
Contact type	NC

Wired/wireless

Wired-wireless	Kablede

Physical

Colour	Hvid

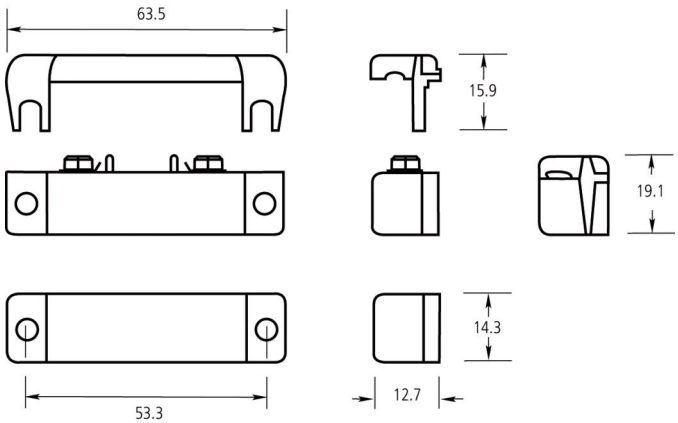

Kidde Global Solutions er et innovativt selskab og forbeholder sig ret til at ændre produktspecifikationer uden varsel. De nyeste produktspecifikationer kan du finde på dk.firesecurityproducts.com eller ved at kontakte din salgsrepræsentant hos.

Last updated on 12 November 2026 - 18:57